Aufbauanleitung
Instructions de montage
Istruzioni di montaggio
Instrucciones de montaje
Instruccions de muntatge
Instruções de montagem

Art nr:54134001

Ein detailliertes Montagevideo finden Sie unter folgendem Link oder indem Sie den QR-Code scannen:
Sous le lien suivant ou en scannant le code QR, vous trouverez une vidéo de montage détaillée
Encontrarás un detallado video del montaje en el siguiente enlace o escaneando el código QR.
Un video dettagliato del montaggio è disponibile al seguente link o scansionando il codice QR.
Encontrará um vídeo de montagem detalhado no seguinte link ou ao digitalizar o código QR.
Podeu trobar un vídeo detallat del muntatge a l'enllaç següent o escanejant el codi QR indicat a continuació:

https://m.youtube.com/watch?v=sqb6SO0T5_k&feature=youtu.be

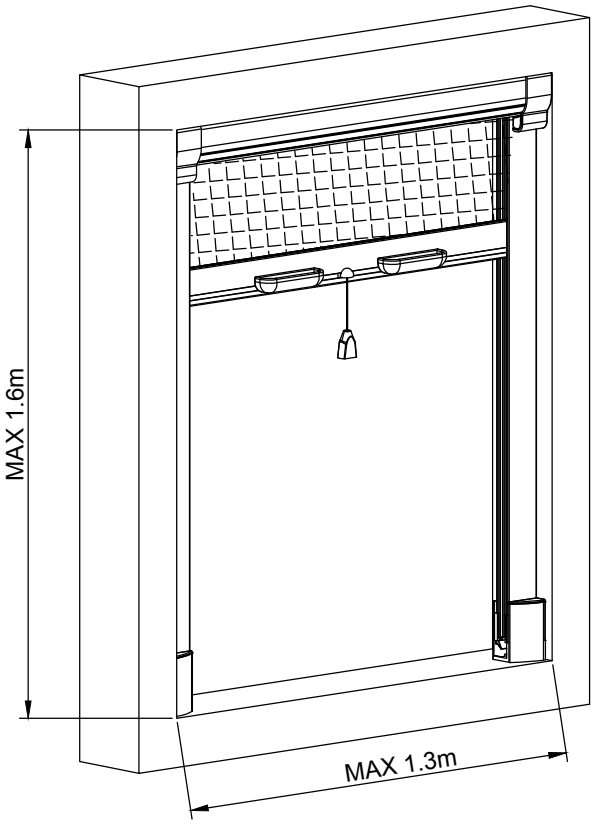

60 min

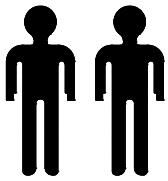

Lesen Sie zuerst die Anleitung und beginnen
Sie dann mit der Montage.

Lisez tout d' abord les instructions de montage
avant de commencer le montage.

Cominciate con il montaggio soltano dopo aver
lettole istruzioni.

Por favor lea las instrucciones antes de llevar
a cabo el montanje.

Si us plau llegiu les instruccions abans do dur
a terme el montatge.

Leia primeiro as instruções e comece depois com a montagem

① x1 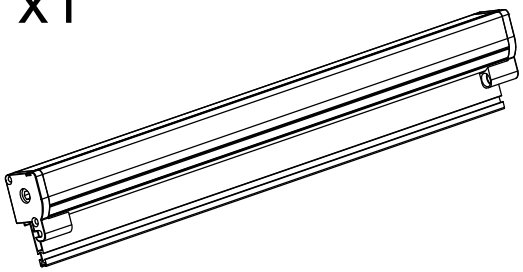	② x2 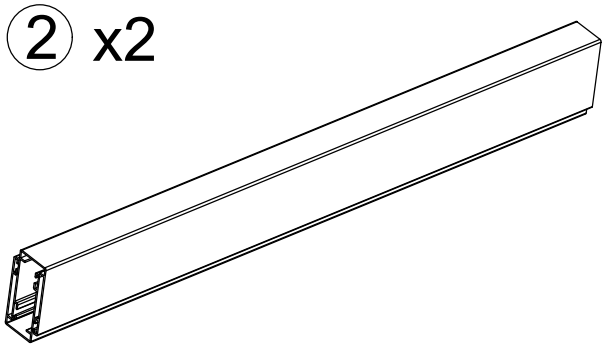
69X38X1292mm	25x40x1535mm

③ x1 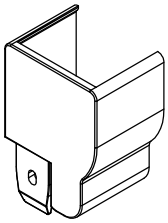	④ x1 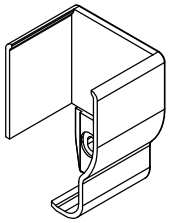	⑤ x1 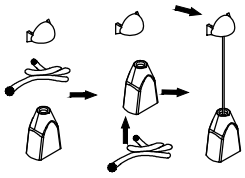	⑥ x1 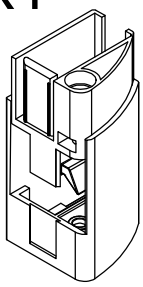
44x65x34mm	44x65x34mm	27X20X11mm	39X39X59mm
⑦ x1 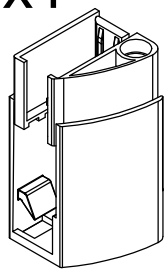	⑧ x1	⑨ x1	⑩ x2 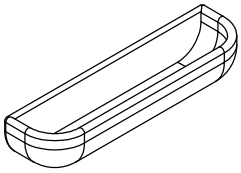
39X39X59mm	13x16x6mm	13x16x6mm	86x23x18mm
⑪ x1 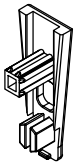	⑫ x1	⑬ x1 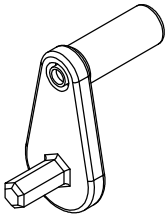	⑭ x2 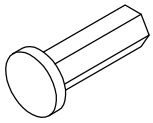
39x14x14mm	39x14x14mm	37x22x43mm	Ø11x22mm

⑮ x4 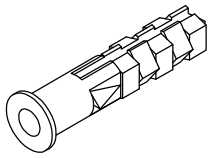	⑯ x1 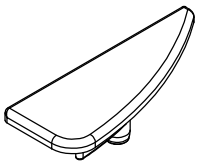	⑰ x1 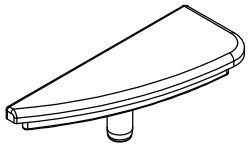	⑱ x4 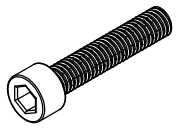
Ø10x22mm	39X16X13mm	39X16X13mm	M5X25mm
⑲ x2 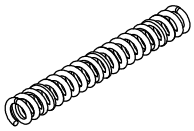	⑳ x4 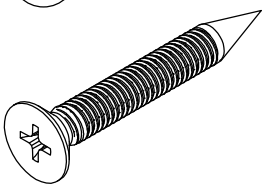	㉑ x4	㉒ x1 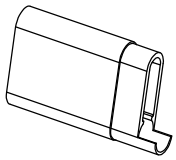
Ø5.7X38mm	FA3.5X30mm	M5	50X30X10mm
㉓ x1 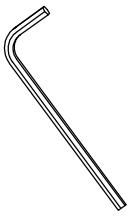			
65x25x4mm			

Einzelteile
Pièces détachées
Componenti
Componentes
Components
Componentes

1. Kassette x 1
   Cassette x 1
   1 x cassetta
   Cajón x 1
   Calaix x 1
   Cassete
2. Seitliche Führungsschiene x 2
   Rails de guidage latéraux x 2
   2 x binari laterali
   Riel lateral x 2
   Guia lateral x 2
   Calha lateral
3. Linkes Endstück x 1
   Embout gauche x 1
   1 x terminale esterno sinistro
   Tapa exterior izquierda x 1
   Tapa exterior esquerra x 1
   Fecho esquerdo exterior
4. Rechtes Endstück x 1
   Embout droit x 1
   1 x terminale esterno destro
   Tapa exterior derecha x 1
   Tapa exterior dreta x 1
   Fecho direito exterior

5. Zugschnur x 1
Cordon x 1
1 x cordicella
Cubrenudos x 1
Peça per cobrir el nus x 1
Nó do cordão
6. Untere Abdeckung der linken seitlichen Führungsschiene x 1
Capuchon du bas du rail de guidage latéral gauche x 1
1 x copertura inferiore parte sinistra binario
Tapa inferior del riel lateral izquierdo x 1
Tapa inferior de la guia lateral esquerra x 1
Cobertura inferior da calha lateral esquerda
7. Untere Abdeckung der rechten seitlichen Führungsschiene x 1
Capuchon du bas du rail de guidage latéral droit x 1
1 x copertura inferiore parte destra binario
Tapa inferior del riel lateral derecho x 1
Tapa inferior de la guia lateral dreta x 1
Cobertura inferior da calha lateral direita
8. Rechte kleine Kappe x 1
Petit capuchon droit x 1
1 x capsula piccola destra
Tapa pequeña derecha x 1
Tap petit dret x 1
Fecho pequeno direito
9. Linke kleine Kappe x 1
Petit capuchon gauche x 1
1 x capsula piccola sinistra
Tapa pequeña izquierda x 1
Tap petit esquerre x 1
Fecho pequeno esquerdo
10. Griff x 2
Poignées x 2
2 x maniglie
Tirador x 2
Tirador x 2
Manivela
11. Linke Endkappe x 1
Capuchon gauche x 1
1 x coperchio laterale sinistro
Tapa del extremo izquierdo x 1
Tap de l'extrem esquerre x 1
Fecho de extremidade esquerdo
12. Rechte Endkappe x 1
Capuchon droit x 1
1 x coperchio laterale destro
Tapa del extremo derecho x 1
Tap de l'extrem dret x 1
Fecho de extremidade direito
13. Kurbel x 1
Manivelle x 1
1 x manovella
Manivela x 1
Manovella x 1
Balancim
14. Stopfen x 2
Bouchons x 2
2 x tappi
Tapón x 2
Tap x 2
Tampão
15. Dübel x 4
Chevilles x 4
4 x tasselli
Taco x 4
Tac x 4
Bucha
16. Endkappe der linken seitlichen Führungsschiene x 1
Capuchon du rail de guidage latéral gauche x 1
1 x coperchio parte sinistra binario
Tapa del extremo del riel lateral izquierdo x 1
Tap de l'extrem de la guia lateral esquerra x 1
Fecho da calha de extremidade lateral esquerda
17. Endkappe der rechten seitlichen Führungsschiene x 1
Capuchon du rail de guidage latéral droit x 1
1 x coperchio parte destra binario
Tapa del extremo del riel lateral derecho x 1
Tap de l'extrem de la guia lateral dreta x 1
Fecho da calha de extremidade lateral direita
18. Bolzen x 4
Boulons x 4
4 x bulloni
Perno x 4
Pern x 4
Parafuso de porca
19. Druckfeder x 2
Ressorts x 2
2 x molle a compressione
Muelle x 2
Molla x 2
Mola de pressão
20. Schraube x 4
Vis x 4
4 x viti
Tornillo x 4
Cargol x 4
Parafuso
21. Mutter x 4
Écrous x 4
4 x dadi
Tuerca x 4
Femella x 4
Porca
22. Schraubhalterung x 1
Support vis x 1
1 x sostegno vite
Herramienta para desatornillar x 1
Eina per descargolar x 1
Ferramenta de aperto
23. Inbusschlüssel x 1
Clé Allen x 1
1 x chiave allen
Llave Allen x 1
Clau Allen x 1
Chave hexagonal

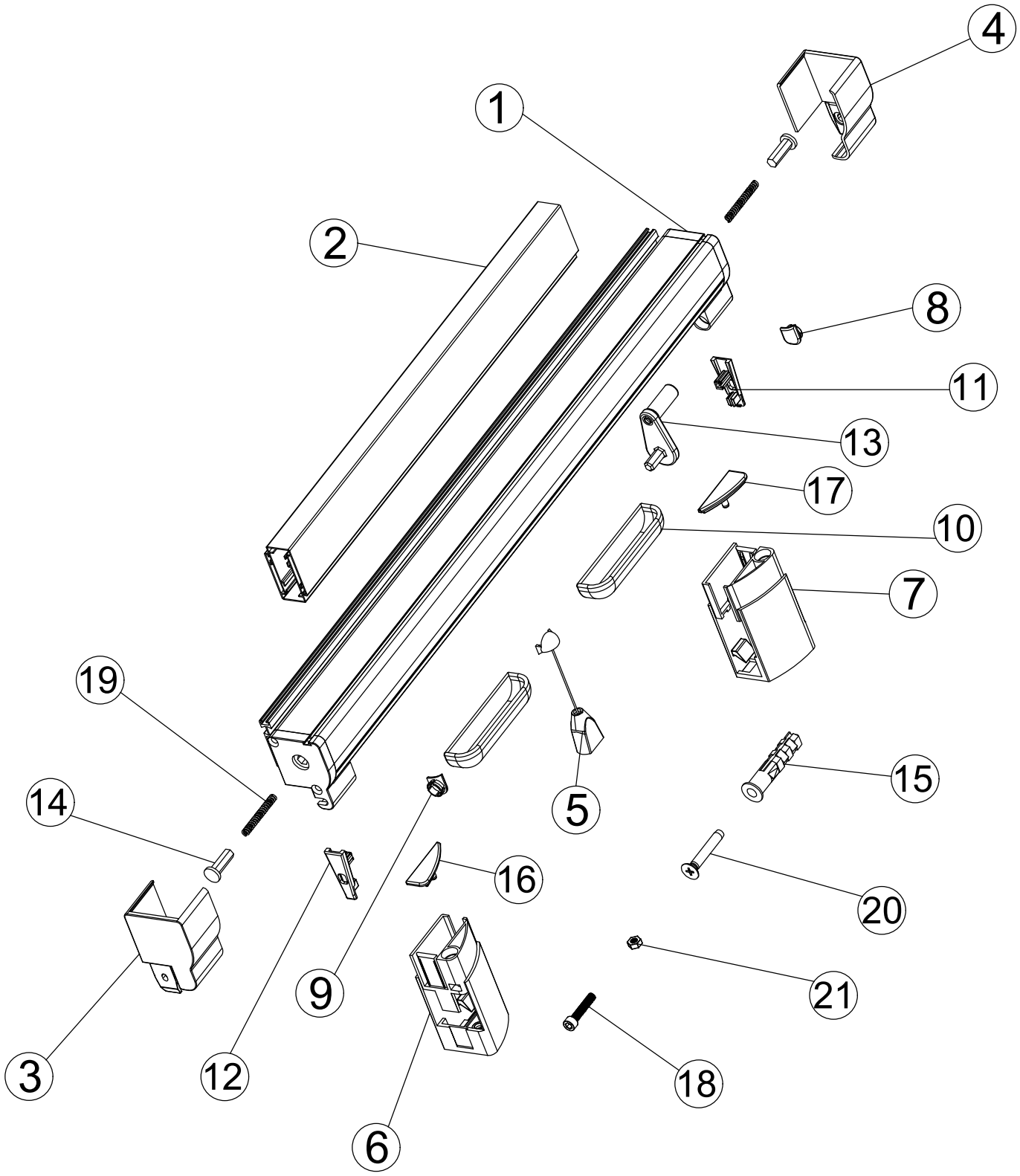
4
1
2
8
11
13
17
10
7
19
15
14
5
16
20
9
21
3
12
18
6

1

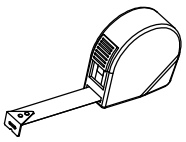

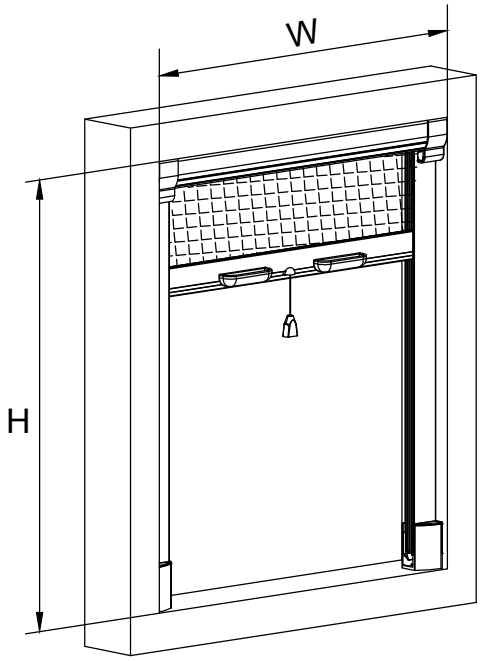

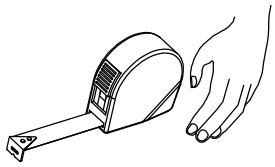

Kann in Höhe (H) und Breite (W) individuell gekürzt werden.
Mindestlaibungstiefe: 5 cm.
Für Fenster bis max. 130 x 160 cm.
Breite und Höhe mindestens 60 cm.
Vermessen Sie die Höhe (H) und Breite (W) der Fensterlaibung.

Peut être individuellement raccourci en hauteur (H) et largeur (W).
Profondeur minimum des montants de fenêtre : 5 cm.
Pour fenêtre jusqu'à 130 x 160 cm.
Largeur et hauteur 60 cm minimum.
Mesurer la hauteur (H) et la largeur (W) de l'encadrement de la fenêtre.

Può essere accorciata individualmente in altezza (H) e larghezza (W).
Profondità minima dell'intradosso della finestra: 5 cm.
Per finestre fino a 130x160 cm.
Larghezza e altezza minime 60 cm.
Misurare altezza (H) e larghezza (W) dell'intradosso (parte interna della finestra).

Se puede recortar a medida tanto de alto (H) como de ancho (W).
Profundidad mínima del marco de la ventana: 5 cm. Para ventanas de máx. 130 x 160 cm.
Altura y anchura mínimas de 60 cm.
Mida la altura (H) y la anchura (W) del interior del marco de la ventana.
H/W mínimas de 60 cm.

Es pot retallar a mida tant l'alçada (H) com l'amplada (W).
Profunditat mínima del marc de la finestra: 5 cm. Per a finestres de màx. 130 x 160 cm.
Alçada i amplada mínimes de 60 cm.
Prengueu les mides de l'alçada (H) i l'amplada (W) de l'interior del marc de la finestra.
H/W mínimes de 60 cm.

A altura (A) e largura (L) podem ser individualmente reduzidas.
Profundidade mínima do intradorso da janela: 5cm.
(profundidade mínima do intradorso da janela 5cm)
Para janelas com um máx. de 130x160cm.
Largura e altura mínima de 60cm.
Meça a altura(A) e a largura (L) no interior do intradorso da sua janela (intradorso da janela).

2	⑱ x4 M5X25mm	㉑ x4 M5	① x1 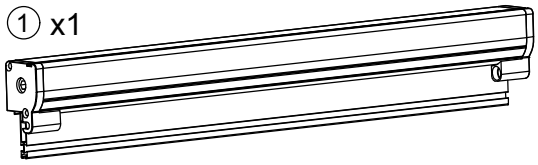	

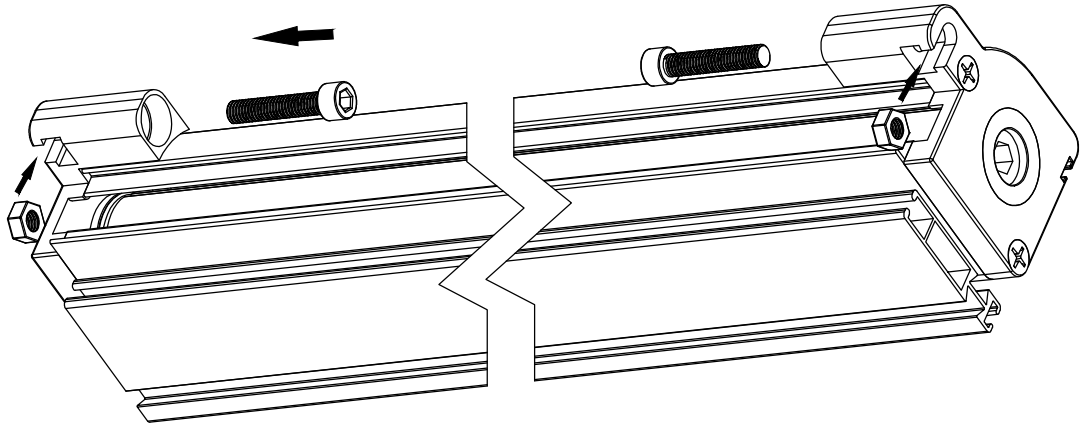

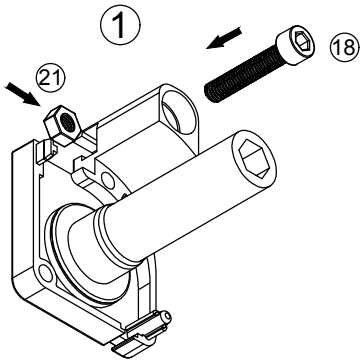

Befestigen Sie die Bolzen und Muttern an den Endstücken der Kassette, wie anhand der Pfeile dargestellt (wenn die Kassette nicht gekürzt werden muss).

Fixez les boulons et écrous aux extrémités de la cassette, comme l'indique les flèches (si la cassette ne doit pas être raccourcie).

Inserire bulloni e dadi nei terminali della cassetta come indicato dalle frecce (se non è necessario accorciare la cassetta).

Fije los pernos y las tuercas a las tapas del cajón en la dirección que muestran las flechas (si no precisa recortar el cajón).

Fixeu els perns i les femelles a les tapes del calaix en la direcció que mostren les fletxes (si no cal retallar el calaix).

Introduza os parafusos e as porcas nos fechos da cassete conforme a imagem das setas (caso não seja necessário reduzir a cassete).

3	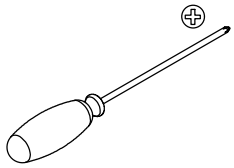	① x1 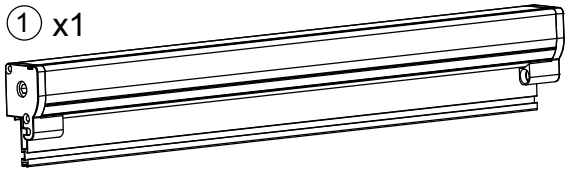	

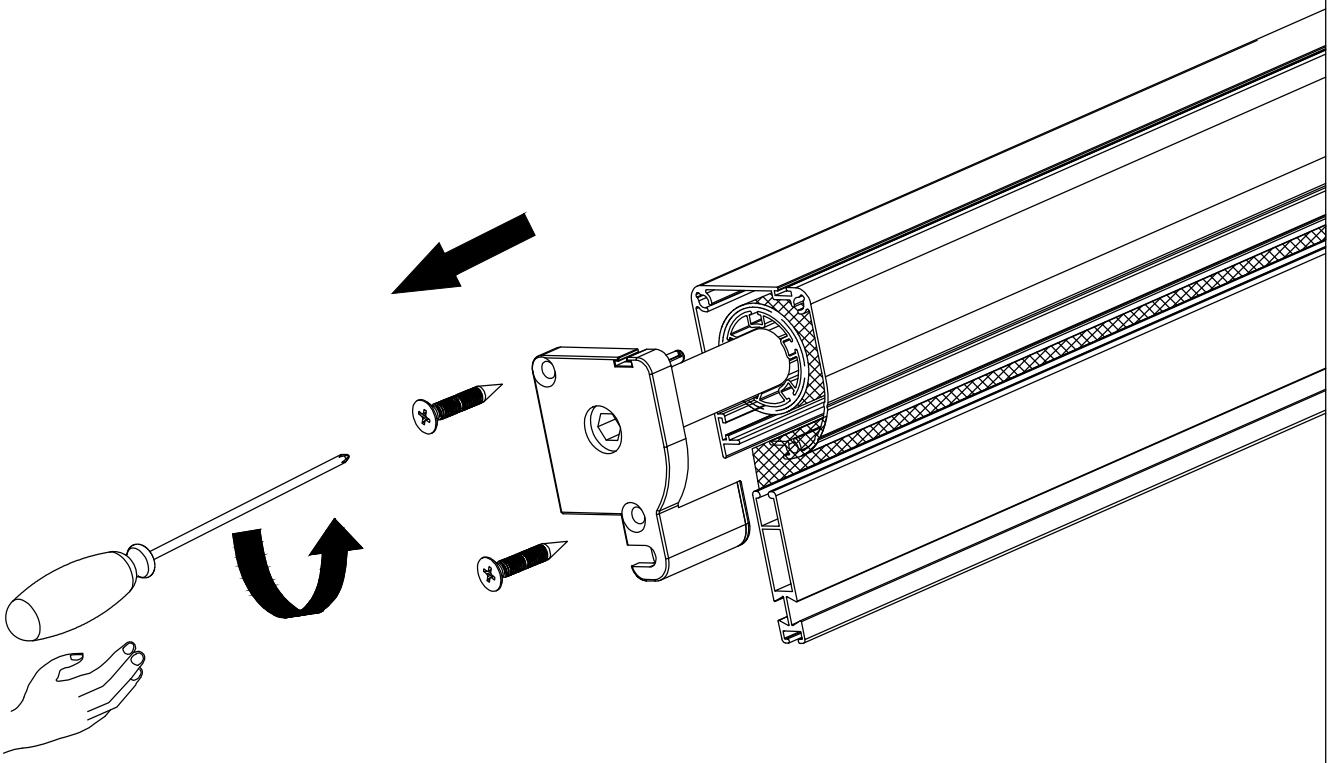

Ziehen Sie das linke Endstück auf der linken Seite der Kassette heraus (wenn Sie die Breite der Kassette kürzen müssen).

Enlevez l'embout gauche de la cassette (si la cassette doit être raccourcie).

Qualora sia necessario accorciare la cassetta, staccare il terminale esterno sinistro dal lato sinistro della cassetta.

Extraiga la tapa exterior del lado izquierdo del cajón (si precisa recortar el ancho del cajón).

Traieu la tapa exterior del costat esquerre del calaix (si cal retallar l'amplada del calaix).

Desuna o fecho esquerdo exterior do lado esquerdo da cassete (caso seja necessário reduzir a largura da cassete).

4	⑱ x4 M5X25mm	㉑ x4 M5	⑥ x1	⑦ x1	

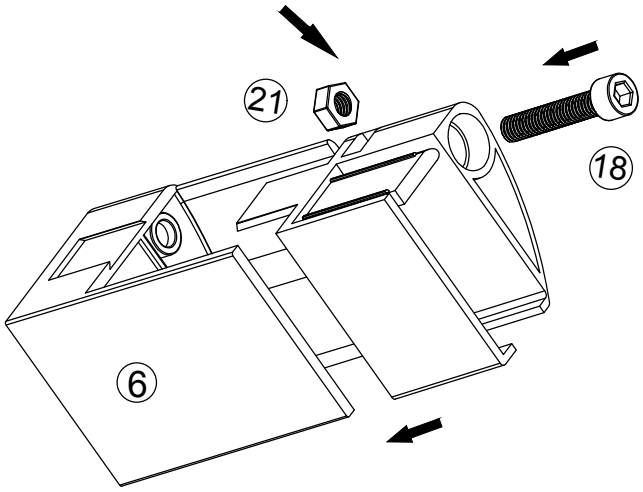

Befestigen Sie die Bolzen und Muttern an den Endstücken der Kassette (Teil 1) und den unteren Abdeckungen der seitlichen Führungsschienen (Teile 6 und 7), um diese für die Montage vorzubereiten.

Fixez les boulons et écrous aux extrémités de la cassette (pièce 1) et les capuchons du bas du rail de guidage latéral gauche et droit (pièces 6 et 7), afin de les préparer au montage.

Predisporre il fissaggio alla finestra inserendo il bullone rispettivamente nei pezzi 1, 6 e 7 e fissandolo con il dado.

Fije el tornillo y la tuerca en las tapas exteriores de las piezas 1, 6 y 7 a fin de preparar la fijación a la ventana.

Fixeu el cargol i la femella en les tapes exteriors de les peces 1, 6 i 7 a fi de preparar la fixació a la finestra.

Fixe o parafuso e a porca nos fechos exteriores do componente 1, componente 6 e componente 7 para preparar a fixação da janela.

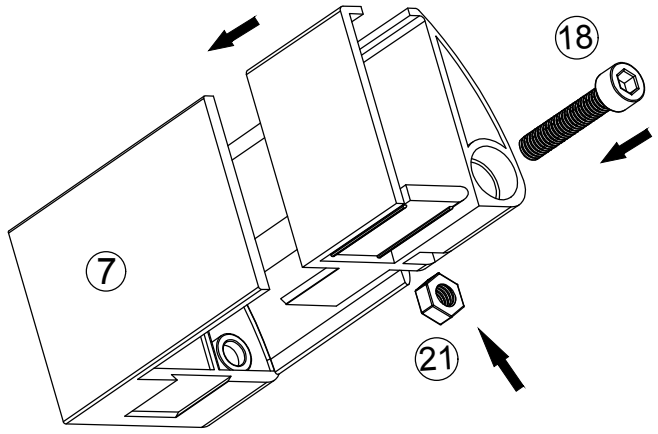

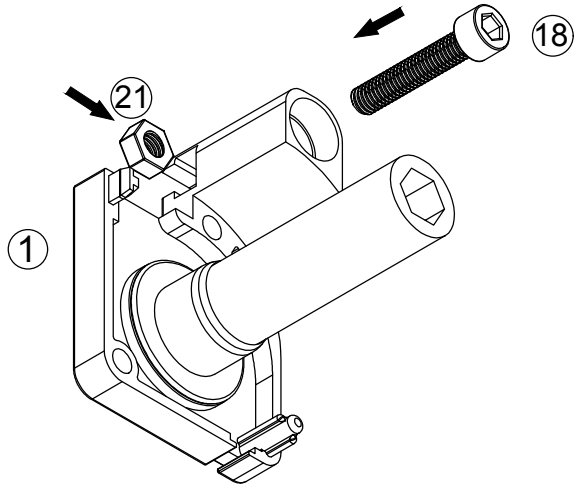

5	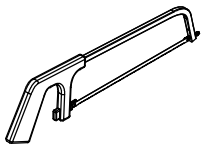	① x1 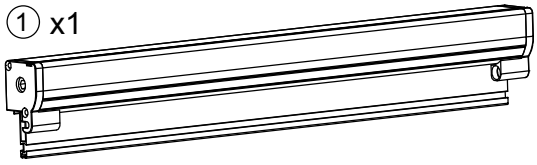	

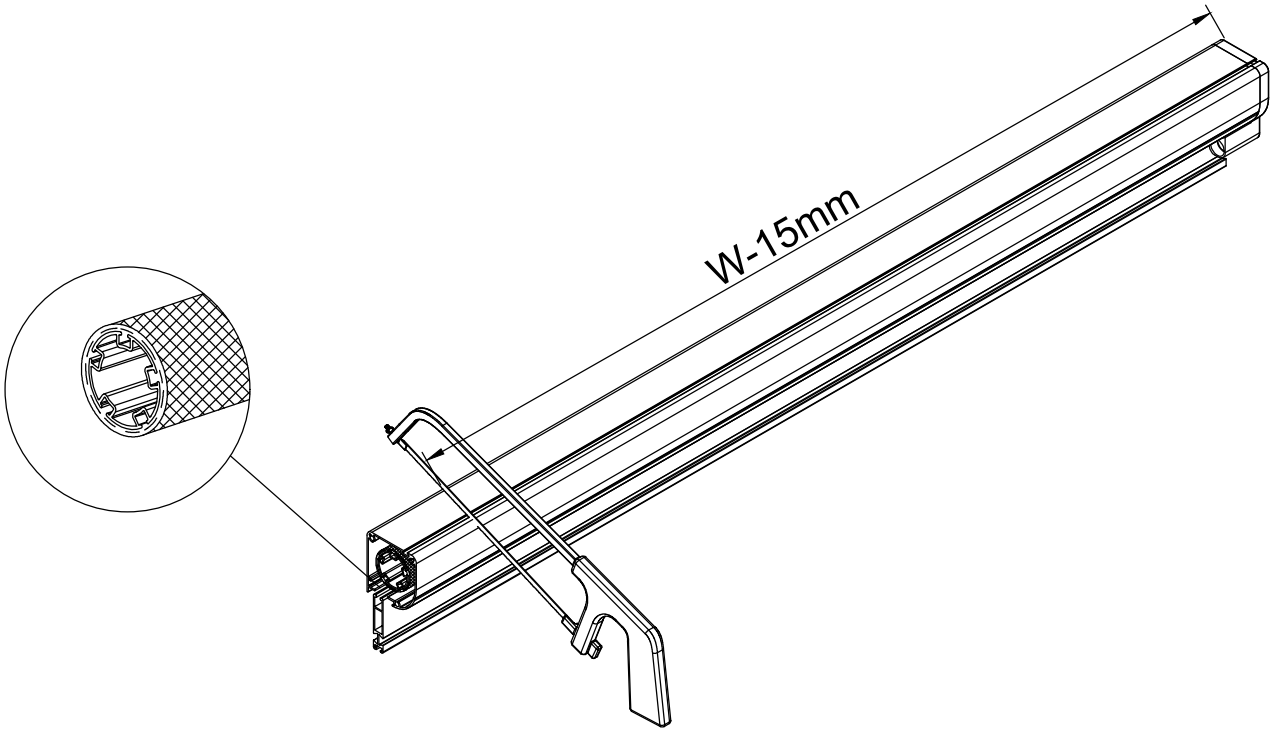

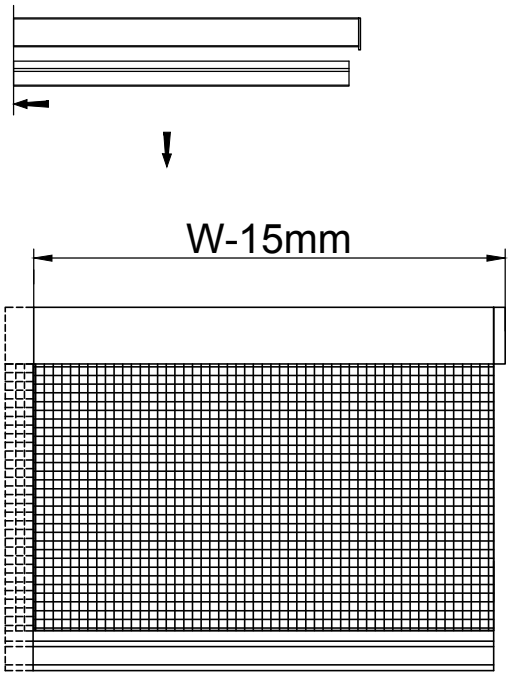

Zum Kürzen der Kassette, nehmen Sie die gemessene Breite (W) minus 15 mm.
Kürzen Sie die Kassette anschließend mit einer Säge.

Stellen Sie vor dem Sägen sicher, dass sich das Insektenschutzrollo vollständig innerhalb der Kassette befindet.

Pour raccourcir la cassette comptez la largeur mesurée moins 15 mm.
Coupez la cassette avec une scie.
Assurez-vous avant de scier que le store de protection anti-insectes se trouve entièrement dans la cassette.

Per accorciare la cassetta, prendere la misura rilevata e sottrarre 15 mm.
Accorciare la cassetta servendosi di un seghetto.
Assicurarsi che la zanzariera sia completamente all'interno della cassetta prima di accorciare.

Para recortar el cajón, tome el ancho que ha medido y réstele otros 15 mm.
A continuación, recorte el cajón con una sierra. Asegúrese de que toda la red está dentro del cajón antes de serrar.

Per retallar el calaix, prengueu les mides de l'amplada que heu mesurat i resteu-li 15 mm més.
A continuació, retalleu el calaix amb una serra. Assegureu-vos que tota la malla està dins del calaix abans de serrar.

Ao reduzir a dimensão da cassete, utilize a largura medida e menos 15mm.
Depois utilize uma serra para reduzir a cassete.
Certifique-se de que a rede esteja totalmente no interior da cassete antes de serrar.

6		① x1	

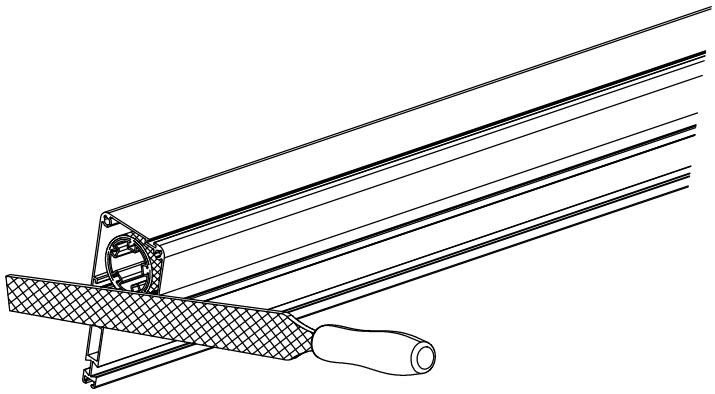

Feilen Sie die Sägekante glatt.

Limez les bords pour les rendre lisses.

Limare accuratamente il taglio.

Lije el corte.

Escateu el tall.

Faça o corte suavemente.

7		① x1	

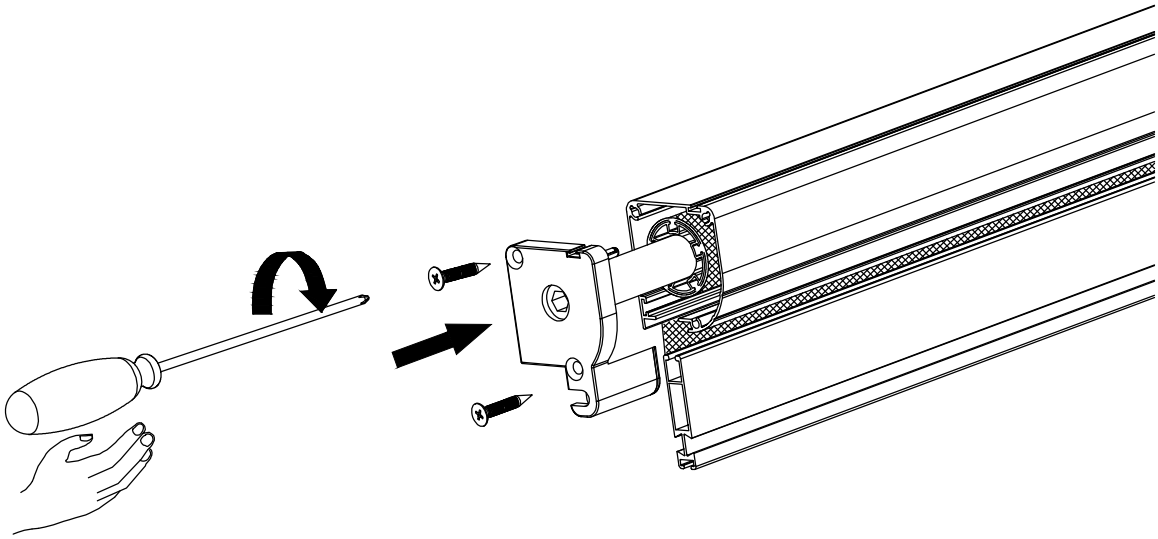

Nach dem Kürzen der Kassette, schieben Sie das linke Endstück zurück in die Kassette.

Après avoir raccourci la cassette, enfilez de nouveau l'embout gauche dans la cassette.

Dopo aver accorciato la cassetta, riapplicare il terminale esterno sinistro sul lato sinistro della cassetta.

Después de recortar el cajón para que encaje con la ventana, coloque de nuevo la tapa exterior en el lateral izquierdo del cajón.

Després de retallar el calaix perquè encaixi a la finestra, poseu de nou la tapa exterior al lateral esquerre del calaix.

Depois de reduzir a cassete para encaixar na janela, instale o fecho exterior atrás no lado esquerdo da cassete.

8	⑬ x1	① x1 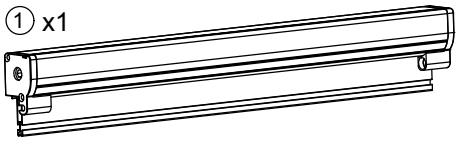	

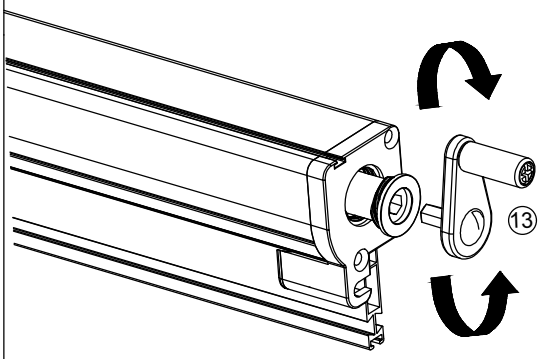

Stellen Sie vor der Anpassung sicher, dass sich das Insektenschutzrollo vollständig innerhalb der Kassette befindet.
Die rechte Seite der Kassette ist werkseitig vormontiert.
Die Feder dieses Produkts ist voreingestellt.
Es ist normalerweise nicht erforderlich, die Spannung der Feder anzupassen.
Sofern eine Anpassung erforderlich ist (lösen oder erhöhen):
Drehen Sie die Kurbel links herum, um die Spannung zu lösen.
Drehen Sie die Kurbel rechts herum, um die Spannung zu erhöhen.
Wichtig: Die maximale Anpassung beträgt 8 Umdrehungen.
Andernfalls kann das Produkt beschädigt werden.
Verwenden Sie Teil 13, um die Spannung der Feder anzupassen.

Assurez-vous avant ce réglage que le store de protection anti-insectes se trouve entièrement dans la cassette.
Le côté droit de la cassette est déjà prémonté.
Le ressort de cet article est préréglé.
Normalement il n'est pas nécessaire d'ajuster la tension du ressort.
Si toutefois un ajustement était nécessaire (réduire ou augmenter) :
Tournez la manivelle vers la gauche afin de détendre le ressort.
Tournez la manivelle vers la droite afin de tendre le ressort.
Important : l'ajustement maximum est de 8 tours de manivelle. Au delà de ce chiffre l'article pourrait être endommagé.
Utilisez la pièce 13, pour ajuster la tension.

Assicurarsi che la zanzariera sia completamente all'interno della cassetta prima di procedere all'impostazione.
Il lato destro della cassetta è pre-installato di fabbrica.
La molla del prodotto è pre-impostata.
Solitamente non è necessario aggiustare l'intensità della molla.
Qualora sia necessario un aggiustamento (allentare o stringere):
Girare a sinistra per allentare.
Girare a destra per stringere.
Importante: L'aggiustamento massimo è di 8 giri, in caso contrario si rischia di danneggiare l'articolo.
Per impostare la durezza della molla, usare il pezzo 13.

Asegúrese de que toda la red está dentro del cajón antes de ajustarlo.
El lateral derecho del cajón está premontado de fábrica. El muelle del producto está preajustado.
Normalmente no hay necesidad de ajustar la intensidad del muelle. Si precisa ajustarlo (aflojarlo o tensarlo): gire hacia la izquierda para aflojarlo; gire hacia la derecha para tensarlo. Importante: el ajuste máximo es de 8 vueltas.
De lo contrario, la pieza puede quedar dañada. Utilice el componente 13 para ajustar el muelle.

Assegureu-vos que tota la malla està dins del calaix abans de ajustar-lo.
El lateral dret del calaix està premuntat de fàbrica. La molla del producte està preajustada.
Normalment no cal ajustar la intensitat de la molla. Si necessiteu ajustar-la (afluixar o tensar): gireu cap a l'esquerra per afluixar-la; gireu cap a la dreta per tensar-la. Important: l'ajust màxim és de 8 voltes.
Altrament, la peça pot quedar danyada. Utilitzeu el component 13 per ajustar la molla.

Certifique-se de que a rede está totalmente no interior da cassete antes de proceder ao ajuste.
O lado direito da cassete está previamente montado de fábrica.
A mola do produto está pré-definida.
Normalmente não é necessário ajustar a intensidade da mola.
Caso seja necessário proceder a um ajuste (soltar ou fixar):
Gire para a esquerda para soltar.
Gire para a direita para fixar.
Importante: o ajuste máximo corresponde a 8 voltas. Caso contrário poderá danificar o produto.
Utilize o componente 13 para o ajuste.

9	⑤ x1	⑩ x2	⑪ x1	⑫ x1	① x1

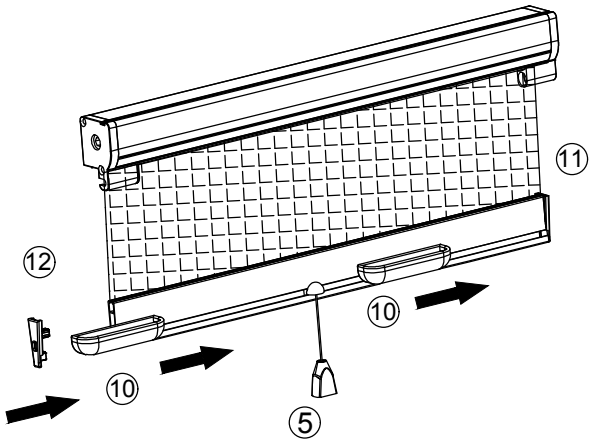

Montieren Sie die Teile 5, 10, 11 und 12 an der Aluminium-Bedienschiene, indem Sie diese von der Seite einschieben.

Montez les pièces 5, 10, 11 et 12 sur le rail aluminium en les enfilant sur le côté.

Montare i pezzi 5, 10, 11, 12 sulla barra di alluminio inserendoli lateralmente.

Coloque los componentes 5, 10, 11, 12 en la barra de aluminio deslizándolos desde el lateral.

Col·loqueu els components 5, 10, 11, 12 a la barra d'alumini fent lliscar-los des del lateral.

Instale os componentes 5, 10, 11, 12 no suporte de manuseamento de alumínio, introduzindo-as pelo lado.

10	③ x1	④ x1	⑭ x2	⑲ x2	① x1

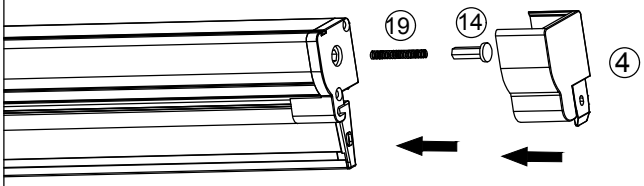

Montieren Sie die Teile 3, 14 und 19 auf der linken Seite der Kassette.
Montieren Sie die Teile 4, 14 und 19 auf der rechten Seite der Kassette.

Monter les pièces 3, 14 et 19 sur le côté gauche du support
Monter les pièces 4, 14 et 19 sur le côté droit du support

Montare i pezzi 3, 14 e 19 sul lato sinistro della cassetta
Montare i pezzi 4, 14 e 19 sul lato destro della cassetta

Monte las piezas 3, 14 y 19 en el lado izquierdo de la carcasa
Monte las piezas 4, 14 y 19 en el lado derecho de la carcasa

Munteu les peces 3, 14 i 19 al costat esquerre de la carcassa.
Munteu les peces 4, 14 i 19 al costat dret de la carcassa.

Monte as peças 3, 14 e 19 no lado esquerdo do suporte.
Monte as peças 4, 14 e 19 no lado direito do suporte.

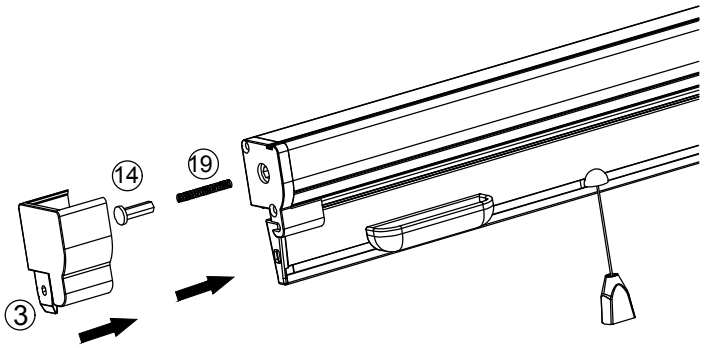

11	① x1 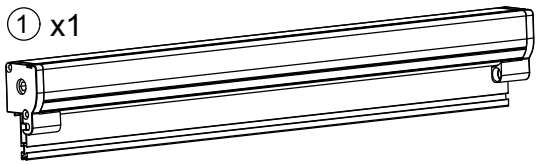	

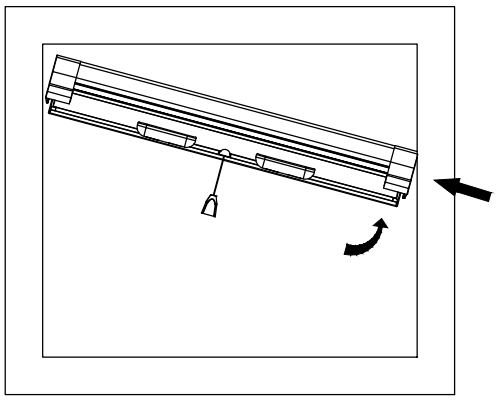

Drücken Sie die montierte Kassette in der Fensterlaibung.

Fixez la cassette montée dans l'encadrement de la fenêtre.

Fissare la cassetta assemblata alla finestra.

Fije a la ventana el cajón montado.

Fixeu a la finestra el calaix muntat.

Fixe a cassete montada à janela.

12	⑧ x1	⑨ x1	㉓ x1	① x1 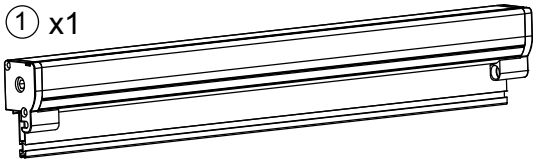

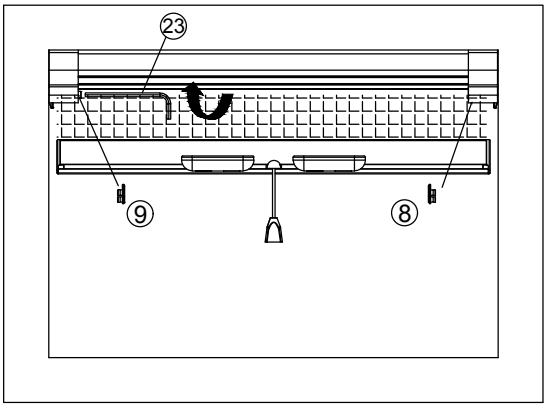

Drehen Sie den Bolzen nach rechts, um sicherzustellen, dass die Kassette fest in der Fensterlaibung sitzt.
Bringen Sie die Teile 8 und 9 an.

Tournez le boulon vers la droite afin de vous assurer que la cassette est correctement fixée dans l'encadrement la fenêtre.
Posez les pièces 8 et 9.

Girare le viti a destra per assicurarsi che la cassetta sia fissata fermamente all'intradosso della finestra.
Aggiungere i pezzi 8 e 9.

Gire el perno hacia la derecha para asegurarse de que el cajón está bien fijo en el marco de la ventana. Añada la pieza 8 y 9.

Gireu el pern cap a la dreta per assegurar-vos que el calaix està ben fix al marc de la finestra. Afegiu-hi la peça 8 i 9.

Gire o parafuso para a direita, de modo a certificar-se que a cassete está bem fixa no intradorso da janela.
Adicione os componentes 8 e 9.

13

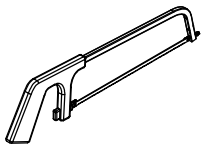

② x2

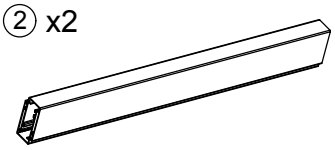

H−65mm =

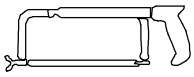

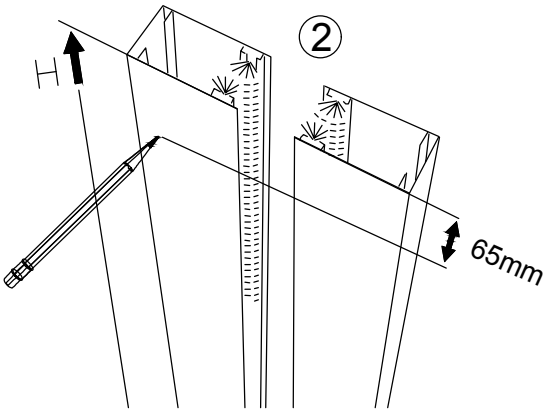

Zum Kürzen der seitlichen Führungsschienen, nehmen Sie die gemessene Höhe H minus 65 mm.

Pour raccourcir les rails de guidage latéraux, comptez la hauteur mesurée moins 65 mm.

Per accorciare i due binari laterali, prendere la misura rilevata e sottrarre 65 mm.

Para recortar los dos rieles laterales, tome la altura que ha medido y réstele otros 65 mm.

Per retallar les dues guies laterals, prengueu les mides de l'alçada que heu mesurat i resteu-li 65 mm més.

Se reduzir as duas calhas laterais, utilize a altura medida e menos outros 65mm.

14

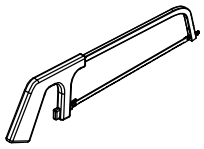

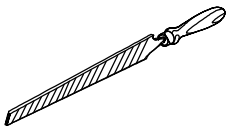

② x2

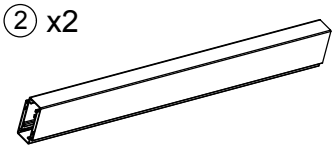

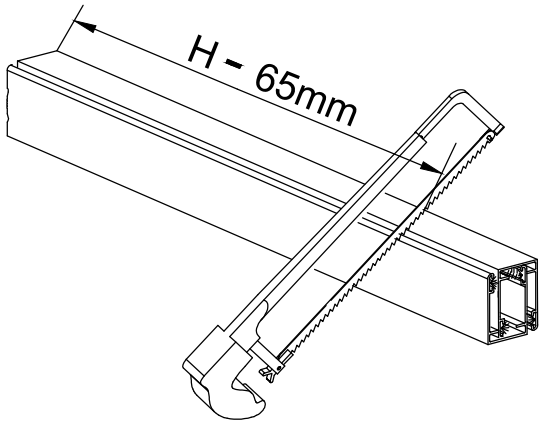

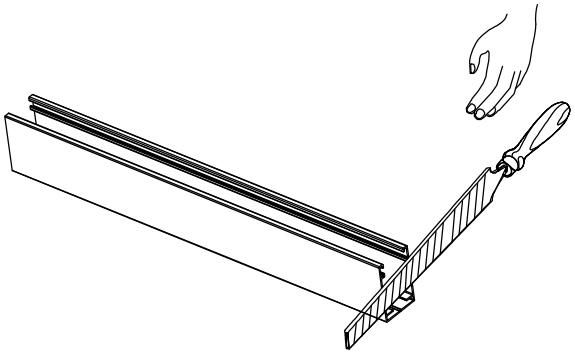

Kürzen Sie die beiden seitlichen Führungsschienen mit einer Säge. Feilen Sie die Sägekante glatt.

Raccourcissez les deux rails de guidage latéraux avec une scie. Limez les bords pour les rendre lisses.

Accorciare entrambi i binari servendosi di un seghetto. Limare accuratamente il taglio.

Recorte ambos rieles laterales con una sierra. Lije el corte.

Retalleu les dues guies laterals amb una serra. Escateu el tall.

Reduza as duas calhas laterais com uma serra. Faça o corte suavemente.

15	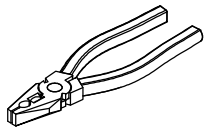	② x2 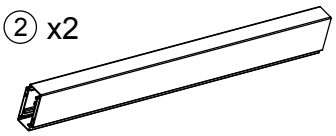	

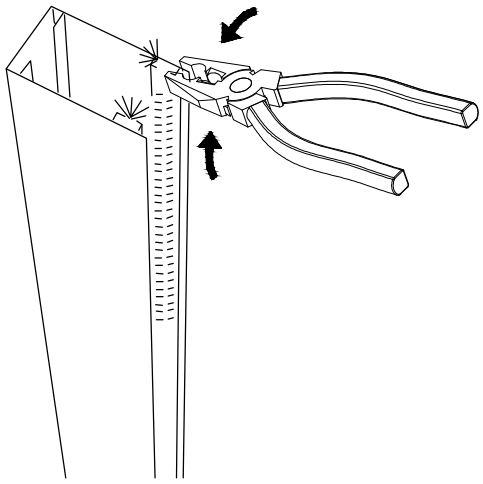

Der Dichtungsstreifen ist vormontiert. Fixieren Sie den Dichtungsstreifen nach dem Kürzen, um zu verhindern, dass dieser in die seitliche Führungsschiene rutscht.

Le joint est prémonté. Fixez le joint après avoir raccourci la cassette afin d'empêcher qu'il ne glisse dans le rail latéral.

La striscia isolante è pre-installata. Dopo aver accorciato fissare la striscia isolante per evitare che questa si muova all'interno del binario laterale.

El burlete está premontado. Después de recortar, fije el burlete; esto impedirá que se mueva dentro del riel lateral.

El rivet està premuntat. Després de retallar, fixeu el rivet; això impedeix que es mogui dins de la guia lateral.

A tira para a janela é previamente montada. Depois de reduzir, fixe a fita para a janela, pois tal impedirá que a mesma se mova para o interior do canal da calha lateral.

16	⑥ x1 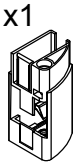	⑦ x1 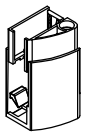	② x2 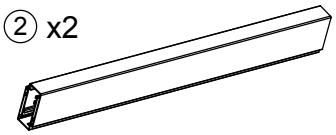	

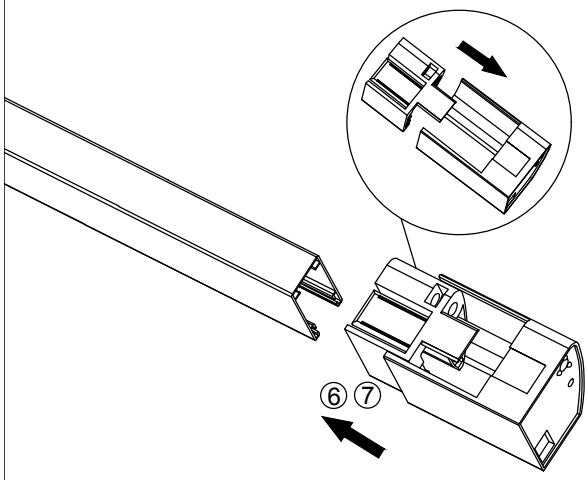

Verbinden Sie die Teile 6 und 7 mit Teil 2 (linke und rechte seitliche Führungsschiene).

Assemblez les pièces 6 et 7 avec les pièces 2 (rails de guidage latéraux droit et gauche).

Montare le parti 6 e 7 nella parte 2 (binario sinistro e destro).

Inserte la pieza 6 y 7 en la pieza 2 (riel lateral derecho e izquierdo).

Inseriu la peça 6 i 7 a la peça 2 (guia lateral dreta i esquerra).

Instale os componentes 6 e 7 no componente 2 (calha lateral esquerda e direita).

17	② x2	① x1	

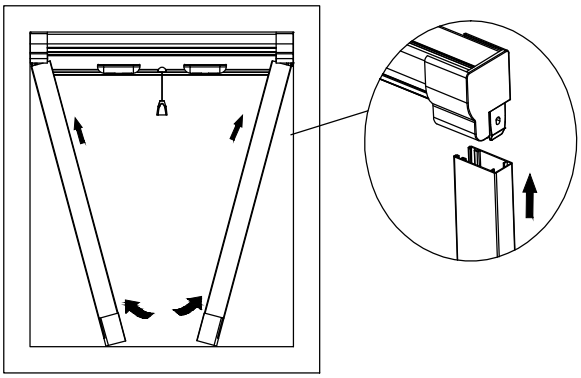

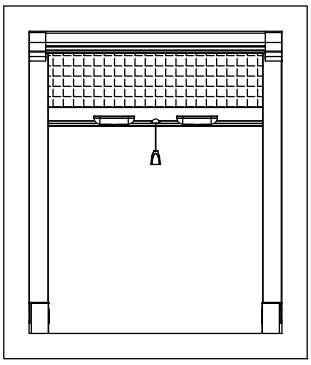

Verbinden Sie die seitlichen Führungsschienen mit der Kassette.
Fixieren Sie diese anschließend in der Fensterlaibung.

Assemblez les rails de guidage latéraux avec la cassette.
Puis fixez le tout dans l'encadrement de la fenêtre.

Montare i binari laterali alla casetta
e fissarli all'intradosso della finestra.

Inserte los rieles laterales en el cajón. A continuación, fíjelo al marco de la ventana.

Inseriu les guies laterals al calaix. A continuació, fixeu-lo al marc de la finestra.

Instale as calhas laterais na cassete.
Depois fixe-as ao intradorso da janela.

18	⑯ x1	⑰ x1	㉓ x1	

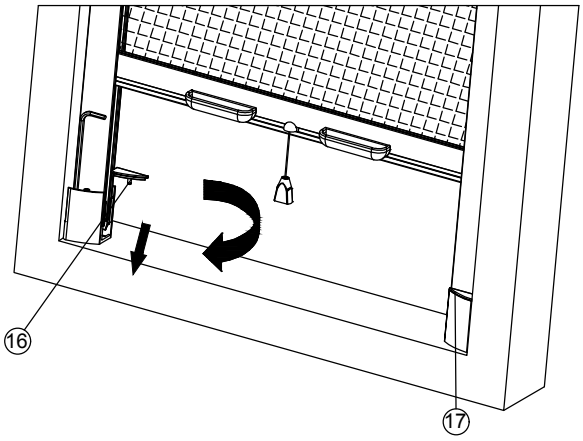

Drehen Sie den Bolzen, um beide seitlichen Führungsschienen fest zu fixieren.
Verbinden Sie die Teile 16+17 mit den Teilen 6+7.

Serrez les boulons pour fixer les deux rails de guidage latéraux.

Raccordez les pièces 16+17 aux 6+7.

Stringere le viti per fissare i due binari laterali.
Aggiungere i pezzi 16 + 17 e ai pezzi 6 + 7.

Gire el tornillo para fijar con firmeza ambos rieles laterales. Añada las piezas 16 y 17 a las piezas 6 y 7.

Gireu el cargol per fixar amb fermesa les dues guies laterals. Afegiu les peces 16 i 17 a les peces 6 i 7.

Gire o parafuso de modo a fixar bem as duas calhas laterais.
Adicione os componentes 16+17 aos componentes 6+7.

19	㉒ x1	⑮ x4	⑳ x4 FA3.5X30mm			

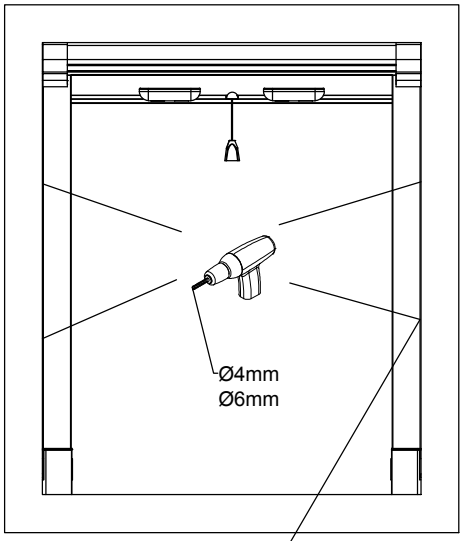

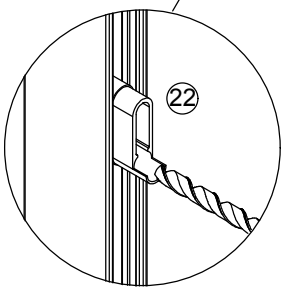

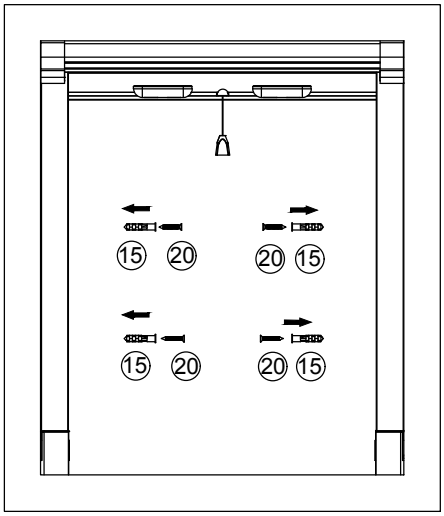

Optional: Falls erforderlich, sichern Sie die seitlichen Führungsschienen mit den beiliegenden Schrauben und Dübeln in der Laibung. Das Insektenschutzrollo ist so konzipiert, dass es unter normalen Umständen ohne Bohren und Schrauben in der Laibung montiert werden kann. Sind Laibung oder Fensterbank stark abgeschrägt, empfehlen wir die seitlichen Führungsschienen mit den beiliegenden Schrauben und Dübeln in der Laibung zu befestigen.
Die mitgelieferten Beschläge eignen sich am besten für gewöhnliche Massivwände – für Rigipswände empfehlen wir Spezialbeschläge, die jedoch nicht mitgeliefert werden’.

Option : Si nécessaire sécurisez les deux rails de guidage latéraux à l'aide de vis et chevilles appropriées dans l'encadrement de la fenêtre. Le store de protection anti-insectes est normalement conçu pour être monté sans perçage ni visserie dans l'encadrement de la fenêtre. Si toutefois le cadre et/ou le rebord de la fenêtre sont fortement chanfreinés nous conseillons de fixer les rails de guidage latéraux à l'aide de vis et d'écrous.
Les ferrures fournies conviennent pour des murs massifs classiques – pour les murs en placo nous conseillons d’employer des ferrures spéciales, non fournies.

Opzionale: Se necessario, fissare i binari laterali con le viti e i tappi inclusi all'intradosso della finestra.
La zanzariera è stata progettata in modo da poter installata all'intradosso della finestra in casistiche comuni senza necessità di usare il trapano o il cacciavite. Se la zanzariera risulta molto inclinata rispetto all'intradosso o al davanzale, raccomandiamo di fissare i binari laterali con le viti e i tappi.
La ferramenta inclusa nella fornitura è adatta per le comuni pareti in muratura. Per pareti in cartongesso raccomandiamo di utilizzare ferramenta specifica, non inclusa nella fornitura.

Opcional: Si es necesario, asegure en el marco de la ventana los rieles laterales con los tornillos y tacos suministrados.
La mosquitera está diseñada para su instalación, en circunstancias normales, sin necesidad de agujerear o atornillar en el marco de la ventana. Si se trata de un sofito o de un alféizar de ventana con mucha inclinación, recomendamos fijar a la pared los rieles laterales con los tornillos y los tacos. Los herrajes suministrados son los más adecuados para paredes sólidas comunes; para las paredes de cartón yeso, recomendamos herrajes especiales no incluidos en el producto.

Opcional: Si cal, assegureu al marc de la finestra les guies laterals amb els cargols i tacs subministrats.
La mosquitera està dissenyada per a la seva instal·lació, en circumstàncies normals, sense necessitat de foradar o cargolar-la al marc de la finestra. Si es tracta d'un plafó o d'un ampit de finestra amb molta inclinació, recomanem fixar a la paret les guies laterals amb els cargols i els tacs.
Les ferramentes subministrades són les més adequades per a parets sòlides comuns; per a les parets de cartó guix, recomanem ferramentes especials no incloses en el producte.

Opcional: caso seja necessário, fixe as calhas laterais com os parafusos e as buchas incluídas no intradorso da janela.
A rede mosquiteira para janelas foi concebida para que possa ser montada em circunstâncias normais no intradorso da janela sem perfurações e parafusos. Caso o intradorso ou o parapeito sejam muito inclinados, recomendamos a fixação das calhas laterias com parafusos e buchas.
As ferragens juntamente fornecidas adequam-se melhor a paredes maciças convencionais – para as paredes de placa de gesso recomendamos a utilização de ferragens especiais que, no entanto, não são fornecidas.

20

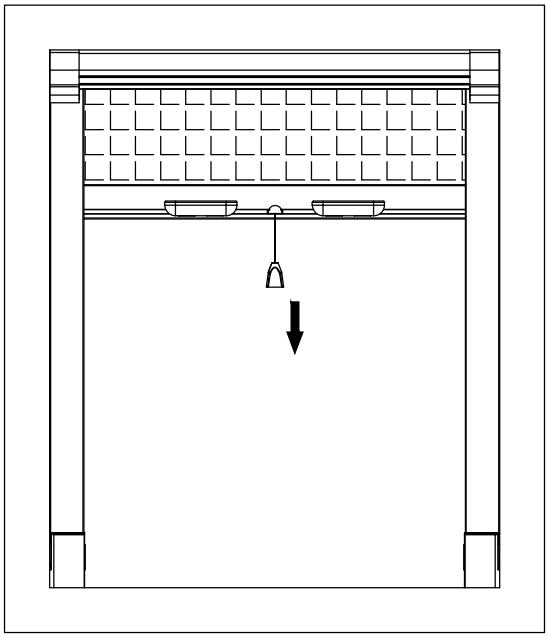

Ziehen Sie die Bedienschiene herunter, um das Insektenschutzrollo zu schließen.

Tirez vers le bas pour fermer le store anti-insectes.

Per chiudere la zanzariera tirare la barra.

Tire hacia abajo de la barra para bajar la mosquitera.

Tireu cap avall de la barra per baixar la mosquitera.

Puxe o suporte de manuseamento para baixo para fechar a rede mosquiteira.

21

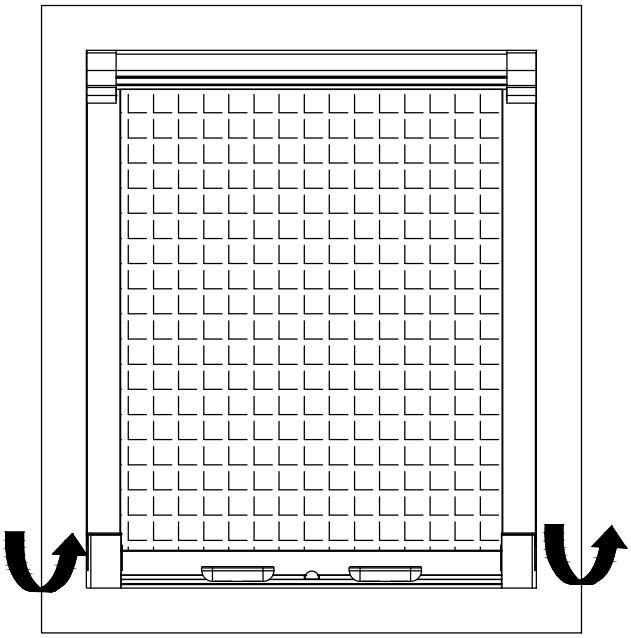

Ziehen Sie die Bedienschiene zu sich heran, um das Insektenschutzrollo zu öffnen.

Tirez le store vers vous pour l'ouvrir/le relever.

Per aprire la finestra tirare la barra verso di sé.

Tire de la barra en la dirección de las flechas para subir la mosquitera.

Estireu la barra en la direcció de les fletxes per pujar la mosquitera.

Puxe o suporte de manuseamento em direção a si para abrir a rede mosquiteira.

Schou Company A/S
Nordager 31
DK-6000 Kolding
DK50102017