420x297cm

Front side

GR

Διαβάστε τις οδηγίες πριν από τη χρήση και κρατήστε τις για μελλοντική αναφορά.
Χρησιμοποιεί 1x1.5V AA μπαταρίες. Δεν περιλαμβάνονται μπαταρίες. Μη χρησιμοποιείτε επαναφορτιζόμενες μπαταρίες. Μη φορτίζετε ξανά τις μη επαναφορτιζόμενες μπαταρίες. Μην αναμιγνύετε παλιές και καινούργιες μπαταρίες ή τύπους μπαταριών. Χρησιμοποιείτε μόνο μπαταρίες ίδιου ή παρόμοιου τύπου με αυτές που υπάρχουν στις απαιτήσεις μπαταριών στο εγχειρίδιο οδηγιών. Τοποθετήστε τις μπαταρίες με τη σωστή πολικότητα. Αφαιρέστε τις μπαταρίες που έχουν αδειάσει από το προϊόν. Μην βραχυκυκλώνετε τους ακροδέκτες τροφοδοτικού. Μην ρίχνετε μπαταρίες σε εστίες φωτιάς.
Οδηγίες χρήσης A: Εκκίνηση του ρολογιού: Τοποθετήστε 1x1.5V AA μπαταρία. B: Ρύθμιση ρολογιού: Γυρίστε το ρυθμιστή ώρας/λεπτών δεξιόστροφα, μέχρι να εμφανιστεί η ώρα που θέλετε. Γ: ύθμιση του δεύτερου δείκτη: Αφαιρέστε την μπαταρία, για να σταματήσετε το δείκτη. Τοποθετήστε ξανά την μπαταρία για την έναρξη του δείκτη.
ΣΗΜΑΝΤΙΚΟ: Αυτό το ρολόι πρέπει να είναι ακριβές με απόκλιση μερικών λεπτών το έτος. Σε περίπτωση ξαφνικής απόκλισης της ώρας, αντικαταστήστε την μπαταρία. Εάν το ρολόι δεν χρησιμοποιείται για μεγάλο χρονικό διάστημα, αφαιρέστε την μπαταρία.
Απόρριψη αποβλήτων εξοπλισμού από χρήστες σε οικιακό περιβάλλον στην Ευρωπαϊκή Ένωση. Αυτό το σύμβολο υποδεικνύει ότι το προϊόν δεν πρέπει να απορρίπτεται μαζί με τα άλλα οικιακά απόβλητα. Ο ηλεκτρικός και ηλεκτρονικός εξοπλισμός περιέχουν ουσίες που μπορούν να βλάψουν την ανθρώπινη υγεία και το περιβάλλον εάν δεν ανακυκλωθούν σωστά. Η παράδοση σε κατάλληλο σημείο περισυλλογής για ανακύκλωση αποβλήτων ηλεκτρικού και ηλεκτρονικού εξοπλισμού είναι δική σας ευθύνη. Με την παράδοση στη σωστή ανακύκλωση συμβάλλετε στην αποτροπή της περιττής επιβάρυνσης της φύσης και του περιβάλλοντος από αυτά τα προϊόντα και στην προστασία της ανθρώπινης υγείας. Για περισσότερες πληροφορίες σχετικά με τη σωστή αποκομιδή, επικοινωνήστε με το τοπικό δημοτικό γραφείο, την υπηρεσία αποκομιδής οικιακών απορριμμάτων ή το κατάστημα όπου αγοράσατε το προϊόν.

PT

Leia as instruções antes de utilizar e guarde-as para referência futura.
Utiliza 1 pilhas 1.5V AA. Pilhas não incluídas. Não utilize pilhas recarregáveis. Não recarregue pilhas não recarregáveis. Não misture pilhas novas e usadas nem tipos de pilhas. Utilize apenas pilhas que sejam iguais ou semelhantes aos requisitos de pilhas indicados no manual de instruções. Introduza as pilhas com a polaridade correta. Retire as pilhas gastas do produto. Não realize curto-circuitos nos terminais de alimentação. Não atire pilhas para chamas abertas.
Instruções de utilização A: Pôr o relógio a funcionar: Insira uma pilha 1xAA de 1,5V. B: Definição do relógio: Rode a roda de definição das horas/minutos no sentido dos ponteiros do relógio até que a hora certa seja exibida. C: Acertar o ponteiro dos segundos: Retire a pilha para parar o ponteiro. Volte a inserir a pilha para reiniciar o ponteiro.
IMPORTANTE: Este relógio é preciso, perdendo apenas alguns minutos por ano. Se, de repente, começar a verificar discrepâncias na hora, substitua a pilha. Se o relógio não for utilizado durante um longo período de tempo, retire a pilha.
Eliminação de equipamentos pelos utilizadores em ambientes domésticos na União Europeia. Este símbolo indica que este produto não deve ser eliminado juntamente com resíduos domésticos. Os equipamentos elétricos e eletrónicos contêm substâncias que poderão ser nocivas para a saúde humana e para o meio ambiente se não forem corretamente reciclados. É da sua responsabilidade colocar os equipamentos elétricos e eletrónicos num ponto de recolha designado para a reciclagem. Ao colocar estes produtos nos pontos de reciclagem adequados, está a ajudar a evitar que estes provoquem uma tensão desnecessária na natureza e no meio ambiente e a proteger a saúde humana. Para obter mais informações sobre a eliminação correta, contacte os serviços municipais locais, o serviço de eliminação de resíduos ou a loja onde adquiriu o seu produto.

RU

Перед использованием внимательно ознакомьтесь с инструкциями и сохраните их для дальнейшего использования.
Используются батарейки 1x1.5V AA. Батарейки не включены в комплект. Не используйте аккумуляторы. Не перезаряжайте батарейки, которые для этого не предназначены. Не используйте одновременно старые и новые батарейки или различные типы батареек. Используйте только батарейки, указанные в требованиях к батарейкам в инструкции по эксплуатации, или аналогичные им. Разместите батарейки, соблюдая полярность. Вынимайте из изделия севшие батарейки. Не замыкайте клеммы питания накоторотко. Не бросайте батареи в открытый огонь.
Инструкция по использованию A: Начиная часы: Вставьте 1 батарею 1.5V AA. б: Установка времени: Поворачивайте ручку настройки часовой/минутной стрелки по часовой стрелке, пока не отобразится необходимое время. В: Установка второй стрелки: Извлеките батарею, чтобы остановить стрелку. Вставьте батарею, чтобы снова запустить стрелку.
ВАЖНЫЙ: Часы должны сохранять точность в несколько минут в течение года. Если часы начали отставать или спешить, замените батарею. Если часы не используются в течение длительного периода времени, извлеките батарею.
Утилизация отслужившего оборудования частными домашними хозяйствами в Европейском Союзе. Этот символ означает, что данное изделие нельзя выбрасывать вместе с другими хозяйственными отходами. Электрическое и электронное оборудование содержит вещества, которые при неправильной утилизации могут нанести вред окружающей среде и здоровью людей. Вы должны передать отходы на специализированный пункт сбора отходов электрического и электронного оборудования. Передавая отходы для правильной переработки, вы помогаете защитить здоровье людей и снизить нагрузку, создаваемую этими отходами на природу и окружающую нас среду. Более подробную информацию о правильной утилизации вы можете получить в городской администрации, службе по вывозу и утилизации отходов или в магазине, где вы купили это изделие.

TR

Kullanmadan önce talimatları dikkatle okuyun ve ileride başvurmak üzere saklayın.
1x1.5V AA pil kullanılır. Piller ürünle birlikte verilmez. Şarjlı pil kullanmayın. Şarj edilemeyen pilleri şarj etmeye çalışmayın. Farklı tipte pilleri veya eski ve yeni pilleri birlikte kullanmayın. Yalnızca birbiriyle aynı olan veya kullanım kılavuzunda belirtilen pil özelliklerine uygun pilleri kullanın. Pilleri, kutupları doğru yerlere gelecek şekilde yerleştirin. Biten pilleri üründen çıkartın. Pil temas noktalarına kısa devre yaptırmayın. Pilleri ateşe atmayın.
Kullanım talimatları A: Saatin başlaması: 1x1.5V AA pil takın. B: Saati ayarlama: İstenen saat görünene dek saat / dakika ayar düğmesini saat yönünde döndürün. C: Saniye ibresini ayarlama: İbreyi durdurmak için pili çıkarın. İbreyi çalıştırmak için pili yerine takın.
ÖNEMLİ: Bu saat, yılda birkaç dakika ileri gidebilir veya geri kalabilir. Saat ansızın yanlış görünmeye başlarsa, pili değiştirin. Saat uzun bir süre kullanılmayacaksa, pili çıkarın.
Avrupa Birliği'nde yaşayan ev kullanıcılarının kullandığı atık ekipmanların atılması. Bu sembol, ürünün diğer evsel atıklarla birlikte atılmaması gerektiğini gösterir. Elektrikli ve elektronik ekipmanlar, doğru şekilde geri dönüşümü sağlanmazsa insan sağlığı ve çevreye zararlı olabilecek maddeler içerir. Atık elektrikli ve elektronik ekipmanların belirlenen geri dönüşüm noktalarına bırakılması sizin sorumluluğunuzdadır. Doğru geri dönüşüm noktasına teslim ederek bu ürünlerin doğaya ve çevreye zarar vermesini engeller ve insan sağlığını korumuş olursunuz. Doğru atık imhası yolu hakkında daha fazla bilgi için, lütfen şehirdeki yerel büro, evsel atık imha servisi ya da ürünü aldığınız mağaza ile iletişime geçin.

CN

使用前请阅读说明，妥善保存说明供日后使用。
使用1x1.5V AA电池。不含电池。不要使用可充电电池。 不要给一次性电池充电。 不要将新旧电池搭配在一起使用，也不要混用不同类型的电池。 仅使用符合说明手册要求的电池。按正确极性方向插入电池。耗尽电量的电池应从产品中取出。 不要让电源端子短路。 不要将电池投入明火中。
用法说明 A: 启动钟： 插入一节 1.5V AA电池。B: 设置钟： 顺指针调节时针/分针，直至显示所需时间。C: 调整秒针： 停止指针则需取下电池。 启动指针需放回电池。
重要提示: 本钟每年的精确度误差不会超过几分钟。 如果时间突然变的不准，应更换电池。 如长期不使用本钟，请将电池取出。
欧盟地区有关个人弃置废旧设备的说明。该符号表示本产品不能与其它生活垃圾一起处理。如果不能正确回收，电子和电气设备内含物质可能危害人体健康、破坏环境。您有责任将废旧电子及电子设备交到指定的收集点，进行回收处理。大家按要求回收处理废旧电子及电子设备，既可避免对环境造成破坏，也保护了人类自身。有关正确弃置设备的更多信息，请与当地市政有关部门、生活垃圾处理场所或购买本产品的商店联系。

AR

اقرأ التعليمات قبل الاستخدام واحتفظ بها للرجوع إليها مجددًا.
يستخدم بطارية واحدة بجهد 1.5 فولت من نوع AA. البطاريات غير مُرفقة. لا تستخدم البطاريات القابلة لإعادة الشحن. لا تقم بإعادة شحن البطاريات غير القابلة لإعادة الشحن. لا تستخدم مجموعة تتكون من بطاريات قديمة وجديدة أو أنواع مختلفة من البطاريات. لا تستخدم سوى بطاريات مطابقة أو مشابهة للبطاريات المذكورة في متطلبات البطارية الواردة في دليل الإرشادات. أدخِل البطاريات بحيث تكون الأقطاب موجهة بشكل صحيح. قم بإزالة البطاريات المستهلكة من المنتج. لا تتسبب في حدوث قصر للدائرة الكهربائية في أطراف الإمداد بالكهرباء. لا تلقِ البطاريات في لهب مكشوف.
تعليمات الاستخدام أ: بدء تشغيل الساعة: أدخِل بطارية واحدة بجهد 1.5 فولت من نوع AA. ب: ضبط الساعة: قم بإدارة وحدة ضبط الساعة / الدقيقة في اتجاه عقارب الساعة حتى يتم إظهار الوقت المطلوب. جـ: ضبط عقرب الثواني: قم بإزالة بطارية لإيقاف العقرب. استبدل البطارية لبدء تشغيل العقرب.
مهم: ينبغي أن تبيِّن هذه الساعة الوقت بدقة باختلاف بضع دقائق بعد مرور سنة. إذا بدأ الوقت في التغير فجأة، فاستبدل البطارية. إذا لم تستخدم الساعة لفترة طويلة، فقم بإزالة بطارية الساعة.
لتخلص من المعدات النفايات من جانب المستخدمين في المساكن الخاصة في الاتحاد الأوروبي. يشير هذا الرمز إلى أنه لا يجوز التخلص من هذا المنتج ضمن النفايات المنزلية الأخرى لديك. تحتوي المعدات الكهربائية والإلكترونية على مواد قد تسبب ضررًا لصحة الإنسان والبيئة إذا لم تتم إعادة تدويرها بالطريقة الصحيحة. تقع على عاتقك مسؤولية التسليم إلى نقطة تجميع مخصصة لإعادة تدوير نفايات المعدات الكهربائية والإلكترونية. عند التسليم لإعادة التدوير بطريقة صحيحة، فإنك تساعد في منع هذه المنتجات من إجهاد الطبيعة والبيئة دون ضرورة، كما تساعد في حماية صحة الإنسان.
لمزيد من المعلومات حول التخلص الصحيح من المنتج، يُرجى التواصل مع الجهة المختصة المحلية أو خدمة التخلص من النفايات المنزلية لديك أو المتجر الذي اشتريت منه هذا المنتج.
مستورد من طرف: JYSK المغرب، 49 زنقة أحمد بركات، الطابق الأرضي رقم 3، المعاريف، الدار البيضاء (المغرب).

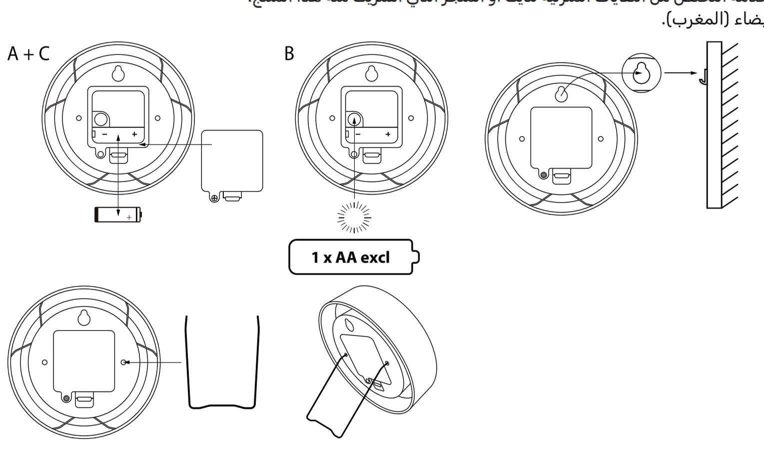

JYSK.com
JYSK a/s
Soedalsparken 18
DK-8220 Brabrand
+45 8939 7500
DK13590400

UK importer:
JYSK Ltd.
Biostat House
Pepper Road
SK7 5BW

Product name: CARSTEN
Product no.: 4912416 / 84722001
Model no.: 6168S
Battery: 1.5V, 1x AA

FR Cet appareil se recycle — À DÉPOSER EN MAGASIN ou À DÉPOSER EN DÉCHÈTERIE
Points de collecte sur www.quefairedemesdechets.fr
Privilégiez la réparation ou le don de votre appareil !

IP20

GB

Read instructions before use and keep for further reference.
Uses 1x1.5V AA batteries. Batteries not included. Do not use rechargeable batteries. Do not recharge non-rechargeable batteries. Do not mix old and new batteries or battery types. Only use batteries that are the same or similar to instruction manual's battery requirements. Insert batteries with poles facing correctly. Remove exhausted batteries from the product. Do not short-circuit supply terminals. Do not throw batteries on open fire.
Instruction for use A: Starting the clock: Insert 1x1.5V AA battery. B: Setting the clock: Turn the hour / minute-adjuster clockwise until the required time is shown. C: Adjusting the second hand: Remove the battery to stop the hand. Replace the battery to start the hand.
IMPORTANT: This clock should be accurate to within a few minutes a year. Should time suddenly start to fluctuate, replace the battery. If the clock is not in use for an extended period of time, remove the battery.
Disposal of waste equipment by users in private households in the European Union. This symbol indicates that this product must not be disposed of with your other household waste. Electrical and electronic equipment contain substances which may cause damage to human health and environment if not recycled correctly. It is your responsibility to hand over to a designated collection point for recycling of waste electrical and electronic equipment. When handing over for correct recycling you help to prevent these products straining nature and environment unnecessarily and to protect human health. For more information regarding correct disposal, please contact your local city office, your household waste disposal service or the store where you purchased this product.

DK

Læs brugsanvisningen inden brug, og gem den til senere brug.
Bruger 1 stk. 1.5V AA-batterier. Batterier medfølger ikke. Anvend ikke-genopladelige batterier. Ikke-genopladelige batterier må ikke oplades. Batterier af forskellige typer eller nye og brugte batterier må ikke blandes.Der må kun anvendes batterier af samme eller lignende type i henhold til instruktionerne. Batterier skal isættes med rigtig polaritet. Opbrugte batterier skal fjernes fra produktet. Forsyningsklemmer må ikke kortsluttes. Batterierne må ikke kastes på ild.
Brugsvejledning A: Sådan startes uret: Isæt 1x1.5V AA-batteri. B: Sådan stilles uret: Drej time/minut-knappen med uret, indtil tiden er korrekt indstillet. C: Sådan justeres sekundviseren: Fjern batteriet for at stoppe viseren. Sæt batteriet i igen for at starte viseren.
VIGTIG: Dette ur taber højst få minutter om året. Går uret pludselig upræcist, er det på tide at udskifte batteriet. Tag batteriet ud af uret, hvis det ikke skal bruges i længere tid.
Bortskaffelse af elektrisk og elektronisk affald for brugere i private husholdninger i EU. Elektrisk og elektronisk udstyr indeholder materialer, komponenter og stoffer, der kan være skadelige for menneskers sundhed og for miljøet, hvis kasseret elektrisk og elektronisk udstyr ikke håndteres korrekt. Elektrisk og elektronisk udstyr er mærket med den overkrydsede skraldespand. Den symboliserer, at elektrisk og elektronisk udstyr ikke må bortskaffes sammen med usorteret husholdningsaffald, men skal indsamles særskilt. Alle kommuner har etableret indsamlingsordninger, hvor elektrisk og elektronisk udstyr gratis kan afleveres af borgerne på genbrugsstationer og andre indsamlingssteder eller bliver afhentet direkte fra husholdningerne. Nærmere information kan fås hos kommunens tekniske forvaltning.

DE

Lesen Sie die Anleitung durch und bewahren Sie sie für späteres Nachschlagen auf.
1x1.5V AA Batterien erforderlich. Batterien nicht im Lieferumfang enthalten. Keine wiederaufladbaren Batterien verwenden. Nichtwiederaufladbare Batterien dürfen nicht wiederaufgeladen werden. Keine alten und neuen Batterien oder verschiedene Batterietypen gemeinsam verwenden. Nur Batterien verwenden, die den in der Gebrauchsanweisungen angegebenen Batterien entsprechen bzw. gleichkommen. Legen Sie die Batterien ein und achten Sie dabei auf die korrekte Polung. Entfernen Sie leere Batterien aus dem Produkt. Schließen Sie die Kontakte nicht kurz. Batterien nicht ins offene Feuer werfen.
Gebrauchsanweisung A: Starten der Uhr: Legen Sie 1xAA-Batterie (1,5 V) ein. B: Einstellen der Uhr: Drehen Sie den Stunden-/Minuteneinstellknopf im Uhrzeigersinn, bis die gewünschte Zeit angezeigt wird. C: Einstellen des Sekundenzeigers: Entfernen Sie die Batterie, um den Zeiger anzuhalten. Legen Sie die Batterie wieder ein, um den Zeiger weiterlaufen zu lassen.
WICHTIG: Diese Uhr läuft auf wenige Minuten pro Jahr genau. Sollte die Anzeige plötzlich zu flackern beginnen, ersetzen Sie die Batterie. Falls Sie die Uhr über einen längeren Zeitraum nicht nutzen sollten, entfernen Sie die Batterie.
Entsorgung von Elektrogeräten durch Benutzer in privaten Haushalten in der EU. Dieses Symbol gibt an, dass dieses Produkt nicht zusammen mit dem übrigen Restmüll entsorgt werden darf. Elektro- und Elektronikaltgeräte enthalten Substanzen, die bei nicht fachgerechter Entsorgung die menschliche Gesundheit und die Umwelt gefährden können. Die Abgabe bei einer ausgewiesenen Recycling-Sammelstelle für Elektro- und Elektronikgeräte obliegt Ihrer Verantwortung. Durch die Abgabe zum umweltgerechten Recycling verhindern Sie, dass diese Produkte Natur und Umwelt unnötig belasten, und tragen Sie zum Schutz der menschlichen Gesundheit bei. Für weitere Informationen zur korrekten Entsorgung wenden Sie sich bitte an Ihre örtlichen Behörden, das zuständige Entsorgungsunternehmen oder an das Geschäft, in dem Sie dieses Produkt erworben haben.

NO

Les instruksjonene nøye før bruk, og ta vare på dem for senere bruk.
Bruker 1x1.5V AA batterier. Batterier medfølger ikke. Bruk ikke oppladbare batterier. Prøv ikke å lade opp ikke-oppladbare batterier. Unngå å blande gamle og nye batterier eller batterier av forskjellig type. Bruk bare batterier av samme type som beskrevet i bruksanvisningen. Sett inn batteriene med polene vendt riktig vei. Fjern brukte batterier fra produktet. Unngå å kortslutte batteriklemmene. Kast ikke batterier på åpen ild.
Instruksjoner for bruk A: Starter klokken: Sett inn 1x1.5V AA-batteri. B: Stille klokken: Drei justeringsknappen for time / minutt med urviseren til ønsket klokkeslett vises. C: Stille inn sekundviseren: Ta ut batteriet for å stoppe viseren. Sett på plass batteriet for å starte viseren.
VIKTIG: Denne klokken skal være nøyaktig med bare noen få minutters avvik i året. Skift batteri hvis klokken begynner å gå unøyaktig. Fjern batteriet hvis klokken ikke brukes i lengre tid.
Kassering av utstyr fra private husholdninger i EU. Dette symbolet angir at produktet ikke skal kastes sammen med husholdningsavfall. Elektrisk og elektronisk utstyr inneholder stoffer som kan forårsake skade på menneskers helse og på miljøet hvis utstyret ikke resirkuleres riktig. Det er ditt ansvar å levere utstyret til et innsamlingssted for resirkulering av elektrisk og elektronisk avfall. Ved å levere utstyret til resirkulering bidrar du til å hindre at disse produktene påfører naturen og miljøet unødig belastning, samt til å beskytte menneskers helse. Kontakt lokale myndigheter, det lokale renovasjonsselskapet eller butikken der du kjøpte produktet hvis du ønsker mer informasjon om riktig kassering.

SE

Läs anvisningarna före användning och spara dem för framtida bruk.
Använd 1x1.5V AA-batterier. Batterier medföljer ej. Använd inte uppladdningsbara batterier. Försök inte att ladda upp icke-uppladdningsbara batterier. Blanda inte gamla och nya batterier, eller batterier av olika typ. Använd endast batterier av den typ eller liknande som anges i bruksanvisningen. Sätt i batterierna med polerna åt rätt håll. Ta ut förbrukade batterier från produkten. Kortslut inte spänningspolerna. Kasta inte batterierna i öppen eld.
Instruktioner A: Att sätta igång klockan: Sätt i ett 1xAA-batteri(1.5V). B: Inställning av klockan: Vrid tim-/minutjusteraren medurs tills rätt tid är inställd. C: Justering av sekundvisaren: Ta ur batteriet för att stoppa sekundvisaren. Sätt tillbaka batteriet för att starta den igen.
VIKTIGT! Klockan ska bara dra sig några minuter per år. Om den plötsligt börjar visa fel tid, byt batteri. Ta ur batteriet om klockan inte ska användas under en längre tid.
Hur användare i privathushåll inom EU kasserar utrustning på korrekt sätt. Denna symbol visar att den här produkten inte får kasseras tillsammans med vanligt hushållsavfall. Elektrisk och elektronisk utrustning innehåller ämnen som kan skada människor och miljö om den inte återvinns på korrekt sätt. Du ansvarar för att överlämna produkten till lämpligt insamlingsställe för återvinning av elektriskt och elektroniskt avfall. När du kasserar produkten så att den kan återvinnas på rätt sätt hjälper du till att förhindra att den påverkar natur och miljö negativt och du bidrar till att skydda människors hälsa. Mer information om hur du kasserar produkten korrekt kan du få via kommunen, ditt avfallshanteringsbolag eller den butik där du köpte produkten.

FI

Lue ohjeet ennen käyttöä ja säilytä ne myöhempää tarvetta varten.
Käyttää 1x1.5V AA -paristoja. Pakkaus ei sisällä paristoja. Älä käytä ladattavia paristoja. Älä lataa paristoja, jotka eivät ole uudelleenladattavia. Älä sekoita vanhoja ja uusia paristoja tai erityyppisiä paristoja keskenään. Käytä vain ohjekirjan paristomääräysten mukaisia tai samankaltaisia paristoja. Aseta paristot niin, että niiden napaisuus on oikein. Poista tyhjät paristot. Älä päästä liittimiä oikosulkuun. Älä heitä paristoja tuleen.
Käyttöohjeet A: Kellon käynnistäminen: Aseta 1x1.5V AA-paristo Paikalleen. B: Ajan asettaminen: Käännä tunti- ja minuuttiviisareita myötäpäivään, kunnes kello näyttää haluamaasi aikaa. C: Sekuntiviisarin säätäminen: Poista paristo, jolloin viisari pysähtyy. Aseta paristo takaisin paikoilleen, jolloin viisari käynnistyy.
TÄRKEÄ: Kellon pitäisi pysyä vuoden ajan muutaman minuutin sisällä oikeasta ajasta. Jos kellon näyttämä aika alkaa äkkiä heitellä, vaihda paristo. Jos kello on pitkään käyttämättömänä, ota paristo pois lokerosta.
Kotitalouksien laiteromun hävittäminen EU-alueella. Symboli osoittaa, että tätä tuotetta ei saa hävittää muun kotitalousjätteen mukana. Sähkö- ja elektroniikkalaitteet sisältävät aineita, jotka voivat olla haitallisia terveydelle ja ympäristölle, jos niitä ei hävitetä asianmukaisesti. Sähkö- ja elektroniikkalaiteromu on toimitettava asianmukaiseen keräyspisteeseen kierrätettäväksi. Kun toimitat romun asianmukaiseen keräyspisteeseen, estät laitteita aiheuttamasta ylimääräistä kuormitusta luonnolle ja ympäristölle ja suojelet ihmisten terveyttä. Lisätietoja laitteiden asianmukaisesta hävittämisestä saat ottamalla yhteyden kotipaikkasi viranomaisiin, kotisi jätehuollosta vastaavaan yritykseen tai myymälään, josta hankit tämän tuotteen.

PL

Przed użyciem zapoznać się z instrukcją i zachować ją na przyszłość.
Używane baterie 1x1.5V AA. Baterie niedołączone. Nie należy używać akumulatorków. Nie ładować baterii jednorazowego użytku. Nie mieszać różnych typów baterii lub starych z nowymi. Należy używać wyłącznie baterie tylko takie same lub podobne do podanych w instrukcji obsługi. Baterie należy wkładać, zwracając uwagę na podaną biegunowość. Wyczerpane baterie należy usunąć z urządzenia. Nie wolno stykać biegunów zasilających. Nie wrzucać baterii do ognia.
Instrukcja użytkowania A: Uruchomienie zegara: Włóż 1 bateria 1.5V AA. B: Ustawianie zegara: Należy przekręcić pokrętło ustawiania godziny/minuty w kierunku zgodnym z ruchem wskazówek zegara, aż wskazana zostanie odpowiednia godzina. C: Ustawianie wskazówki sekundowej: Wyjąć baterie, aby zatrzymać wskazówkę. Włożyć baterię z powrotem, aby ją uruchomić.
WAŻNE: Zegar niniejszy powinien pokazywać czas z dokładnością do kilku minut w ciągu całego roku. Jeśli zegar nagle przyspiesza lub opóźnia należy wymienić baterie. Jeżeli zegar nie jest używany przez dłuższy czas, należy wyjąć z niego baterie.
Pozbywanie się zużytego sprzętu w gospodarstwach domowych w Unii Europejskiej. Ten symbol oznacza, że produktu nie wolno wyrzucać wraz z innymi odpadami z gospodarstwa domowego. Sprzęt elektryczny i elektroniczny zawiera substancje, które w przypadku braku właściwego recyklingu mogą być groźne dla ludzkiego zdrowia i środowiska. Obowiązkiem użytkownika jest dostarczyć zużyty sprzęt elektryczny i elektroniczny do właściwego punktu zbiórki celem przekazania do recyklingu. Postępując w ten sposób, pomaga się zapobiegać szkodom, jakie produkty te mogłyby wyrządzić przyrodzie i środowisku, oraz wspiera się ochronę ludzkiego zdrowia. Więcej informacji na temat właściwego sposobu przekazywania do utylizacji można uzyskać w lokalnym urzędzie miasta, firmie zajmującej się odbiorem odpadów lub sklepie, który sprzedał produkt.

Back side

CZ

Před použitím si přečtěte návod a uschovejte jej pro další použití.
Používá baterie 1x1.5V AA. Baterie nejsou součástí balení. Nepoužívejte dobíjecí baterie. Nedobíjejte baterie, které nelze dobíjet. Nekombinujte staré a nové baterie,ani různé typy baterií. Používejte pouze baterie, které vyhovují požadavkům na baterie uvedeným v návodu k použití. Vložte baterie a dbejte přitom na správnou polaritu. Vybité baterie z výrobku vyjměte. Nezkratujte napájecí svorky. Baterie nevhazujte do otevřeného ohně.
Návod k použití A: Zapnutí hodiny: Vložte 1x1.5V baterie typu AA. B: Nastavení hodin: Otáčejte nastavovacím ovladačem hodin a minut ve směru chodu hodinových ručiček a nastavte požadovaný čas. C: Nastavení druhé ručičky: Vyjmutím baterie zastavte ručičku. Vložením baterie ručičku spusťte.
DŮLEŽITÉ: Přesnost těchto hodin je plus mínus několik minut za rok. Pokud by se přesnost náhle zhoršila, vyměňte baterii. Nebudete-li hodiny delší dobu používat, vyjměte baterii.
Likvidace zařízení po ukončení jejich používání uživateli v soukromých domácnostech v zemích Evropské Unie. Tento symbol označuje, že výrobek nelze likvidovat jako běžný domovní odpad. Elektrická a elektronická zařízení obsahují látky, které mohou být škodlivé lidskému zdraví a životnímu prostředí, pokud by nebyly odpovídajícím způsobem recyklovány. Je vaší odpovědností, abyste zařízení odevzdali v místě určeném pro sběr elektrických a elektronických zařízení určených k recyklaci. Když předáte výrobky k odpovídající recyklaci, pomáháte zabránit, aby zbytečně zatěžovaly přírodu a životní prostředí, a chráníte lidské zdraví. Další informace týkající se správné likvidace získáte na místním úřadě, u vaší služby zajišťující likvidaci domovního odpadu nebo v obchodě, ve kterém jste produkt zakoupili.

HU

A használat előtt olvassa el az útmutatót és őrizze meg a későbbi tájékozódáshoz.
Elemre 1x1.5V AA működik. A csomag elemeket nem tartalmaz. Ne használjon akkumulátorokat. Ne próbálja meg újratölteni az egyszer használatos elemeket. Ne használjon különböző típusú elemeket vagy akkumulátorokat együtt, illetve régieket újakkal. Csak olyan elemeket vagy akkumulátorokat használjon, amelyek pontosan vagy hozzávetőleg megfelelnek a használati utasításban foglalt követelményeknek. Az elemek vagy akkumulátorok behelyezésekor ügyeljen a helyes polaritásra. A lemerült elemeket vegye ki a termékből. Ne zárja rövidre a tápérintkezőket. Ne tegye ki az elemeket nyílt láng hatásának.
Használati útmutató A: Az óra elindítása: Helyezzen be 1x1.5V AA elemt. B: Az óra beállítása: Forgassa el az óra/perc beállítót az óramutató járásának megfelelő irányba, amíg a beállítani kívánt idő meg nem jelenik. C: A másodpercmutató beállítása: Vegye ki az elemet, hogy leálljon a mutató. Helyezze vissza az elemet, hogy elindítsa a mutatót.
FONTOS: Az óra pontatlansága egy év alatt legfeljebb pár perc lehet. Ha az időmérés hirtelen ingadozni kezdene, cserélje ki az elemet. Ha az órát huzamosabb ideig nem használja, vegye ki az elemet.
Magáncélokra használt berendezések hulladékának kezelése az Európai Unióban. Az ábra azt jelenti, hogy a termék nem dobható el háztartási hulladékként. Az elektromos és elektronikus berendezések olyan anyagokat tartalmaznak, amelyek helyes újrahasznosítás hiányában kárt tehetnek az emberi egészségben és a környezetben. Az Ön felelőssége, hogy leadja őket az elektromos és elektronikus berendezések hulladékának újrahasznosítására létesített gyűjtőhelyen. Így megelőzi, hogy ezek a termékek elkerülhető kárt tegyenek a természetben, a környezetben, és védi az emberi egészséget. A hulladékkezelés megfelelő módjáról a helyi önkormányzatnál, a háztartási hulladék elszállítását végző szolgáltatónál vagy a termék vásárlása szerinti üzletnél érdeklődhet.

NL

Lees de gebruiksaanwijzing vóór gebruik en bewaar deze binnen handbereik.
Gebruikt 1x1.5V AA-batterijen. Batterijen niet inbegrepen. Gebruik geen oplaadbare batterijen. Laad niet-oplaadbare batterijen niet op. Gebruik geen oude en nieuwe batterijen of batterijen van verschillende typen door elkaar. Gebruik alleen batterijen die van hetzelfde type zijn of die overeenkomen met de batterijvereisten in de instructiehandleiding. Plaats de batterijen met de juiste polariteit. Verwijder lege batterijen uit het product. Zorg dat de voedingscontacten geen kortsluiting veroorzaken. Gooi batterijen niet in het vuur.
Gebruiksaanwijzing A: De klok opstarten: Plaats 1x1.5V AA-batterij. B: De klok instellen: Draai de instelknop voor uren/minuten met de wijzers van de klok mee totdat de gewenste tijd wordt weergegeven. C: De secondewijzer instellen: Verwijder de batterij om de secondewijzer te stoppen. Plaats de batterij terug om de secondewijzer te starten.
BELANGRIJK: Deze klok loopt nauwkeurig tot op enkele minuten per jaar. Vervang de batterij wanneer de klok niet meer regelmatig loopt. Verwijder de batterij wanneer de klok langere tijd niet wordt gebruikt.
Afvoer van afgedankte elektrische en elektronische apparaten uit particuliere huishoudens in de Europese Unie. Dit symbool geeft aan dat u dit product niet samen met ander huishoudelijk afval mag afvoeren.Elektrische en elektronische apparaten bevatten stoffen die schadelijk kunnen zijn voor de menselijke gezondheid en het milieu als ze niet correct worden gerecycled. Het is uw verantwoordelijkheid om dit product af te geven bij een inzamelpunt voor het recyclen van afgedankte elektrische en elektronische apparatuur. Door dit product op de juiste wijze af te voeren, helpt u voorkomen dat deze producten de natuur en het milieu onnodig belasten en de menselijke gezondheid schaden. Neem voor meer informatie over een correcte afvoer contact op met uw gemeente, het plaatselijke afvalverwerkingsbedrijf of de winkel waar u dit product hebt gekocht.

SK

Pred použitím si prečítajte tento návod a pre prípad potreby neskôr si ho odložte.
Použitie 1x1.5V AA batérií. Batérie nie sú súčasťou balenia. Nepoužívajte nabíjateľné batérie. Nenabíjajte batérie, ktoré nie je možné nabíjať. Nepoužívajte súčasne rôzne typy batérií alebo staré a nové batérie. Používajte len batérie, ktoré vyhovujú požiadavkám pre batérie uvedeným v návode na použitie. Vložte batérie s dodržaním správnej polarity. Vybité batérie z výrobku vyberte. Prívodné svorky neskratujte. Batérie nehádžte do otvoreného ohňa.
Návod na použitie A: Zapnutie hodín: Vložte 1x1.5V batérie typu AA. B: Nastavenie hodín: Otáčajte nastavovacou skrutkou hodín / minút v smere chodu hodinových ručičiek, kým nie je zobrazený požadovaný čas. C: Nastavenie druhej ručičky: Vyberte batériu, aby sa ručička zastavila. Vložte batériu, aby sa ručička pohla.
DÔLEŽITÉ: Odchýlka presnosti týchto hodín dosahuje niekoľko minút za rok. Ak sa odchýlka v presnosti zväčšuje, vymeňte batériu. Ak hodiny dlhší čas nepoužívate, batériu vyberte.
Likvidácia odpadu používateľmi v súkromných domácnostiach v Európskej únii. Tento symbol znamená, že produkt sa nesmie zlikvidovať s iným domácim odpadom. Elektrické a elektronické zariadenia obsahujú látky, ktoré môžu pri nesprávnej recyklácii poškodiť ľudské zdravie a životné prostredie. Ste zodpovední za odovzdanie na určenom mieste zberu na recykláciu elektrického a elektronického odpadu. Odovzdaním na správnu recykláciu pomáhate pri zabraňovaní zbytočnému zaťažovaniu prírody a životného prostredia týmto produktom a chránení ľudského zdravia. Viac informácií o správnej likvidácii vám poskytne lokálny mestský úrad, servis na likvidáciu domáceho odpadu alebo personál predajne, kde ste produkt zakúpili.

FR

Lisez les instructions avant utilisation et conservez-les à titre de référence.
Fonctionne avec des piles 1x1.5V AA. Piles non incluses. N'utilisez pas de piles rechargeables. N'essayez pas de recharger des piles non rechargeables. Ne mélangez pas différents types de piles ou encore des piles usagées et des neuves. N'utilisez que des piles équivalentes ou similaires aux modèles mentionnés dans le mode d'emploi. Insérez les piles en veillant à respecter la polarité. Retirez les piles déchargées du produit. Ne court-circuitez pas les bornes d'alimentation. Ne jetez pas les piles au feu.
Instructions d'utilisation A: Mise en route de l'horloge: Insérez 1 piles AA de 1.5V. B: Réglage du horloge: Tournez le bouton de réglage de l'heure/des minutes dans le sens des aiguilles d'une montre jusqu'à obtenir l'heure désirée. C: Réglage de l'aiguille des secondes: Retirez la pile pour arrêter l'aiguille. Replacez la pile pour redémarrer l'aiguille.
IMPORTANT: Ce horloge doit être ajusté de quelques minutes chaque année. Si l'heure se met à changer soudainement, remplacez la pile. Si le horloge n'est pas utilisé pendant un long moment, retirez la pile.
Élimination des appareils mis au rebut par les ménages dans l'Union européenne. Ce symbole indique que ce produit ne doit pas être jeté avec les déchets ménagers ordinaires. Les appareils électriques et électroniques contiennent des substances nuisibles à la santé humaine et à l'environnement en cas de recyclage non conforme. Il est de votre responsabilité de déposer vos appareils dans les centres de collecte désignés pour le recyclage des équipements électriques et électroniques. En confiant votre appareil à un centre de recyclage désigné, vous contribuez à la préservation de la nature et de l'environnement ainsi qu'à la protection de la santé humaine. Pour obtenir plus d'informations sur l'élimination correcte de vos déchets, contactez les autorités locales, le service de collecte des ordures ménagères ou le magasin dans lequel vous avez acheté ce produit.

SI

Pred uporabo preberite navodila in jih shranite za morebitno prihodnjo uporabo.
Uporabite 1x1.5V AA baterije. Baterije niso priložene. Ne uporabljajte polnilnih baterij. Ne polnite ponovno baterij, ki niso namenjene za ponovno poljnjenje. Ne uporabljajte novih in starih baterij hkrati ter ne mešajte različnih tipov baterij. Vstavite baterije s pravilno polariteto. Odstranite izrabljene baterije iz izdelka. Pazite, da na odvzemnem mestu ne pride do kratkega stika. Ne mečite baterij v odprt ogenj.
Navodila za uporabo A: Vklop ure: Vstavite baterijo 1x1.5V AA. B: Nastavitev ure: Gumb za nastavitev ur/minut vrtite v smeri urinega kazalca, dokler ni prikazan želeni čas. C: Nastavitev drugega kazalca: Odstranite baterijo, da boste ustavili kazalec. Ponovno vstavite baterijo, da zaženete kazalec.
POMEMBNO: Ta ura zamuja oz. prehiteva le približno nekaj minut na leto. Če pride do velikih odstopanj pri prikazanem času, zamenjajte baterijo. Če ure dlje časa ne boste uporabljali, odstranite baterijo.
Odlaganje odpadne opreme iz zasebnih gospodinjstev v EU. Izdelkov, označenih s tem simbolom, ne smete odlagati med običajne gospodinjske odpadke. Električna in elektronska oprema vsebuje snovi, ki lahko škodujejo zdravju ljudi in okolju, če niso ustrezno reciklirane. Zato morate poskrbeti, da izdelek oddate na ustrezno zbirno mesto za recikliranje odpadne električne in elektronske opreme. S pravilnim odlaganjem in oddajo odpadne opreme v recikliranje boste pomagali preprečiti nepotrebno onesnaževanje narave in okolja ter zaščititi zdravje ljudi. Za nadaljnje informacije v zvezi s pravilnim ravnanjem z odpadno opremo se obrite na pristojno lokalno službo, komunalno podjetje, ki skrbi za odstranjevanje gospodinjskih odpadkov v vašem kraju, ali trgovino, kjer ste izdelek kupili.

HR

Prije upotrebe pročitajte upute i sačuvajte ih za buduću upotrebu.
Potrebno baterija: 1x1.5V AA. Baterije nisu priložene. Ne koristite baterije koje se mogu puniti. Ne punite baterije koje nemaju mogućnost punjenja. Ne koristite zajedno stare i nove baterije, kao ni različite vrste baterija. Upotrebljavajte samo baterije koje su jednake ili slične baterijama naznačenim u uputama za uporabu. Umetnite baterije pazeći na položaj polova. Izvadite prazne baterije iz proizvoda. Nemojte kratko spajati kontakte. Nemojte bacati baterije u vatru.
Upute za uporabu A: Pokretanje sata: Umetnite 1x1.5V AA bateriju. B: Podešavanje sata: Podešivač sati/minuta okrećite u smjeru kretanja kazaljke na satu sve dok se ne prikaže željeno vrijeme. C: Podešavanje kazaljke za sekunde: Izvadite bateriju kako biste zaustavili kazaljku. Zamijenite bateriju kako bi se kazaljka počela pokretati.
VAŽNO: Ovaj sad pokazuje točno vrijeme s odstupanjem od samo nekoliko minuta godišnje. Ukoliko sat počne iznenada zaostajati, zamijenite bateriju. Ukoliko se sat ne koristi dulje vrijeme, izvadite bateriju.
Odlaganje otpadne opreme koju provode korisnici u privatnim kućanstvima u Europskoj Uniji. Ovaj simbol pokazuje da se ovaj proizvod ne smije odlagati skupa s drugim otpadom kućanstva. Električka i elektronička oprema sadrže tvari koje mogu naškoditi ljudskom zdravlju i životnom okolišu ako ju se ne reciklira pravilno. Vaša je odgovornost predati otpadnu električku i elektroničku opremu na predviđenom mjestu za prikupljanje radi recikliranja. Predajom ove opreme radi pravilnog recikliranja pomažete da se spreči nepotrebno ugrožavanje prirode i životnog okoliša te zaštiti ljudsko zdravlje. Više informacija o pravilnom odlaganju potražite u lokalnoj gradskoj službi, vašoj komunalnoj službi za otpad ili u dućanu u kojem ste kupili ovaj proizvod.

IT

Leggere le istruzioni prima di utilizzarla e conservarle per future consultazioni.
Utilizzare 1x1.5V AA batterie. Batterie non incluse. Non utilizzare batterie ricaricabili. Non ricaricare batterie non ricaricabili. Non mischiare batterie vecchie e nuove o diversi tipi di batterie. Utilizzare solo le batterie indicate nel manuale di istruzioni. Inserire le batterie rispettando la polarità corretta. Rimuovere le batterie scariche dal prodotto. I terminali di alimentazione non devono essere cortocircuitati. Non gettare le batterie nel fuoco.
Istruzioni per l'uso A: Accensione dell'orologio: Inserire 1 batteria da 1,5 V AA. B: Impostazione dell'orologio: Ruotare in senso orario la corona per regolare ore/minuti fino a quando non compare l'ora desiderata. C: Regolare la seconda lancetta: Rimuovere la batteria per fermare la lancetta. Rimettere la batteria per far ripartire la lancetta.
IMPORTANTE: L'orologio deve essere preciso con una tolleranza di alcuni minuti all'anno. Se inizia a variare in maniera più consistente, sostituire la batteria. Se l'orologio non viene utilizzato per un periodo di tempo prolungato, rimuovere la batteria.
Smaltimento dei rifiuti da parte dei privati all'interno dell'Unione europea. Questo simbolo indica che questo prodotto non deve essere smaltito insieme agli altri rifiuti domestici. Le apparecchiature elettriche ed elettroniche contengono sostanze che possono causare danni alla salute umana e all'ambiente se non riciclate correttamente. È responsabilità dell'utente consegnare a un punto di raccolta designato per il riciclaggio le apparecchiature elettriche ed elettroniche. Quando si ricicla correttamente, si aiuta a prevenire che questi prodotti possano danneggiare inutilmente la natura e l'ambiente e si aiuta a tutelare la salute umana. Per ulteriori informazioni su un corretto smaltimento, contattare l'ufficio comunale locale, il servizio di smaltimento dei rifiuti domestici o il negozio in cui è stato acquistato questo prodotto.

ES

Lea las instrucciones antes del uso del producto y guárdelas para futuras consultas.
Funciona con 1 pilas 1.5V AA. Pilas no incluidas. No utilice pilas recargables. No intente cargas pilas que no sean recargables. No mezcle pilas nuevas con pilas usadas ni de tipos distintos. Solo se deben usar pilas idénticas o similares a las indicadas en el manual de instrucciones. Introduzca las pilas respetando la polaridad. Extraiga las pilas gastadas del producto. No cortocircuite los terminales de alimentación. No tire las pilas al fuego.
Instrucciones de uso A: Puesta en marcha del reloj: Introduzca una pila 1xAA de 1,5 V. B: Ajuste del reloj: Gire el dispositivo de ajuste de las horas/minutos en el sentido de las agujas del reloj hasta que se muestre la hora deseada. C: Ajuste de la segunda manecilla: Quite la pila para detener la manecilla. Vuelva a colocar la pila para poner en marcha la manecilla.
IMPORTANTE: Este reloj debería mantener una gran precisión (unos pocos minutos de adelanto o retraso al año). Si la hora empieza a fluctuar de forma repentina, sustituya la pila. Si no se va a utilizar el reloj durante un periodo de tiempo prolongado, retire la pila.
Eliminación de aparatos utilizados por usuarios particulares en la Unión Europea. Este símbolo indica que este producto no debe desecharse junto con el resto de residuos domésticos. Los aparatos eléctricos y electrónicos contienen sustancias que pueden ser nocivas para el medioambiente y la salud de las personas si no se reciclan adecuadamente. El usuario tiene la responsabilidad de entregar estos productos a un punto de recogida designado para el reciclaje de aparatos eléctricos y electrónicos. Mediante la entrega para su correcto reciclaje, se evita que estos productos puedan dañar la naturaleza y el medioambiente de forma innecesaria, además de contribuir a proteger la salud de las personas. Si desea obtener más información acerca del modo adecuado de desechar estos productos, póngase en contacto con el ayuntamiento, el servicio de recogida de basuras o la tienda en la que compró el producto.

BA

Pročitajte uputstva prije korištenja i čuvajte ih za buduću upotrebu.
Potrebne su 1x1.5V AA baterije. Baterije nisu priložene. Ne koristite punjive baterije. Ne dopunjavajte baterije koje nisu predviđene za dopunu. Ne miješajte stare i nove baterije ili baterije različitih vrsta. Koristite samo baterije koje su iste ili slične baterijama navedenim u uputstvu za upotrebu. Umetnite baterije tako da polovi budu ispravno okrenuti. Istrošene baterije izvadite iz proizvoda. Ne pravite kratki spoj između priključaka za napajanje. Ne bacajte baterije u otvoreni plamen.
Uputstvo za upotrebu A: Pokretanje sata: Ubacite 1x1.5V AA baterija. B: Podešavanje sata: Okrećite vijak za podešavanje sati i minuta u smjeru kazaljke na satu sve dok ne bude prikazano tačno vrijeme. C: Podešavanje sekundarice: Izvadite bateriju da zaustavite kazaljku. Vratite bateriju da je ponovo pokrenete.
VAZNO: Ovaj sat će pokazivati tačno vrijeme uz mogućnost greške od nekoliko minuta godišnje. Ako dođe do većih odstupanja, zamijenite bateriju. Ako sat nećete koristiti duže vrijeme, izvadite bateriju.
Odlaganje otpadnih materija od strane korisnika u privatnim domaćinstvima u Evropskoj uniji. Ovaj simbol označava da proizvod nije dozvoljeno odlagati s ostalim otpadom iz domaćinstva. Električna i elektronska oprema sadrži materije koje mogu biti štetne po ljudsko zdravlje i okolinu ako nisu reciklirane na ispravan način. Vaša je odgovornost da proizvod dostavite na utvrđenu sabirnu lokaciju za recikliranje otpada električne i elektronske opreme. Predajom proizvoda na ispravno recikliranje sprječavate nepotrebno zagađivanje prirode i okoline ovakvim proizvodima i pomažete u zaštiti ljudskog zdravlja. Za više informacija o ispravnom odlaganju, obratite se nadležnim vlastima, komunalnom preduzeću ili u prodavnicu u kojoj ste kupili proizvod.

RS

Pročitajte uputstva prije korištenja i čuvajte ih za buduću upotrebu.
Koristi 1x1.5V AA baterije. Baterije nisu uključene. Nemojte koristiti punjive baterije. Nemojte ponovo puniti nepunjive baterije. Nemojte kombinovati stare i nove baterije ili tipove baterija. Koristite samo iste ili slične baterije u skladu sa zahtevima iz uputstva za upotrebu baterija. Stavite baterije pazeći na ispravan polaritet. Izvadite istrošene baterije iz proizvoda. Nemojte kratko spajati kontakte baterije. Nemojte bacati baterije u vatru.
Uputstvo za upotrebu A: Покретање сат: Инсерт 1 к 1.5в АА батерије. B: Podešavanje sata: Pomerajte pokazivač za sate/minute u smeru kazaljke na satu dok ne pokaže željeno vreme. C: Podešavanje sekundare: Uklonite bateriju da biste zaustavili kazaljku. Zamenite bateriju da biste pokrenuli kazaljku.
ВАЖНО: Ovaj sat će odstupati od tačnog merenja vremena nekoliko minuta u godinu dana. Ukoliko vreme iznenada počne da odstupa, zamenite bateriju. Ako je sat duže vremena van upotrebe, izvadite bateriju.
Odlaganje otpadne opreme koje vrše korisnici u privatnim domaćinstvima u Evropskoj Uniji. Ovaj simbol pokazuje da se ovaj proizvod ne sme odlagati zajedno sa ostalim otpadom domaćinstva. Električna i elektronska oprema sadrži supstance koje mogu naškoditi ljudskom zdravlju i životnom okruženju ako se ona ne reciklira na pravilan način. Vi ste odgovorni za to da je predate na reciklažnom mestu predviđenom za prikupljanje otpadne električne i elektronske opreme. Njenim predavanjem radi pravilne reciklaže pomažete da ovi proizvodi ne ugrožavaju bespotrebno prirodu i životnu sredinu i štitite ljudsko zdravlje. Više informacija u vezi sa pravilnim odlaganjem potražite u lokalnoj gradskoj službi, komunalnoj službi za odlaganje otpada ili u prodavnici u kojoj ste kupili ovaj proizvod.

UA

Перед використанням виробу прочитайте інструкції й збережіть для довідки на майбутнє.
Використовуються батарейки 1x1.5V AA. Батарейки не включені в комплект. Не використовуйте акумуляторні батареї. Не заряджайте батареї, які для цього не призначені. Не використовуйте різні типи батарейок і не вставляйте нові та вже використовувані раніше батарейки одночасно. Використовуйте тільки батареї, зазначені у вимогах до батареям в інструкції з експлуатації, або аналогічні їм. Вставте батареї, правильно зорієнтувавши полюси. Виймайте з виробу використані батареї. Не замикайте клеми живлення накоторотко. Не викидайте батареї у вогонь.
Інструкції щодо використання A: Для початку встановіть: Одну батарею 1x1.5V AA. б: Наведення годинника: Покрутіть головку годинника за годинниковою стрілкою доки не встановите потрібний час. В: Настройка секундної стрілки: Вийміть батарею, щоб зупинити стрілку. Знову вставте батарею, щоб стрілка почала йти.
ВАЖЛИВО: Цей годинник показує точний час з похибкою в декілька хвилин протягом року. Якщо годинник почал відставати або поспішати, замініть батарею. Якщо годинник не використовується протягом тривалого періоду часу, витягніть батарею.
Утилізація відпрацьованого обладнання користувачами у приватних домогосподарствах Європейського Союзу. Цей символ вказує на те, що даний продукт не можна утилізувати з іншими побутовими відходами. Електричні та електронні прилади містять речовини, які можуть зашкодити здоров'ю людини і навколишньому середовищу, якщо їх не утилізувати належним чином. Ви несете повну відповідальність за те, щоб передати їх до спеціальних пунктів збору для утилізації відпрацьованих електричних і електронних приладів. Якщо ви. передаєте прилади для належної утилізації, ви робите свій внесок для того, щоб ці продукти не забруднювали природу і навколишнє середовище, та допомагаєте захистити здоров'я людей. Для отримання докладної інформації про правильну утилізацію, зверніться до вашого місцевої адміністрації, в службу збору побутових відходів або до магазину, де ви придбали цей продукт.

RO

Citiți instrucțiunile înainte de utilizare și păstrați-le pentru a le putea consulta ulterior.
Necesită baterii de tip 1x1.5V AA. Bateriile nu sunt incluse. Nu folosiți baterii reîncărcabile. Nu incercați să încărcați bateriile care nu sunt reîncărcabile. Nu amestecați bateriile vechi cu cele noi sau de tip diferit. Folosiți doar baterii care sunt de același tip sau cele similare cu cerințele bateriilor descrise in manualul de instrcțiuni. Introduceți bateriile cu polii in mod corespunzător. Scoate-ți bateriile consumate din aparat. Nu scurt-circuitați terminalele de incărcare. Nu aruncați bateriile in foc deschis.
Instrucțiuni A: Pornirea ceasului: Introduceți bacteria de tip 1x1.5V AA. B: Reglarea ceasului: Rotiți butonul de reglare pentru ore/minute în sensul acelor de a ceasornic până când ceasul indică ora. C: Reglarea secundarului: Scoateți bateria pentru a opri secundarul în locul dorit și apoi puneți bacteria la locpentru a-l reporni în secunda corectă.
MPORTANT: Acest ceas ar trebuie să indice ora cu o precizie de câteva minute pe an. Dacă ora fluctuează încontinuu, înlocuiți bacteria. Dacă nu utilizatii ceasul pentru o perioadă de timp, socateti bacteria.
Eliminarea deșeurilor de echipamente de către utilizatorii din gospodăriile particulare din Uniunea Europeană. Acest simbol indică faptul că produsul nu trebuie aruncat împreună cu deșeurile menajere ale gospodăriei dvs. Echipamentele electrice și electronice conțin substanțe care pot dăuna sănătății umane și mediului dacă nu sunt reciclate corect. Este responsabilitatea dvs. să le predați la un punct de colectare desemnat pentru reciclarea echipamentelor electrice și electronice uzate. Predându-le pentru o reciclare corectă, ajutați la prevenirea impactului inutil al acestui produs asupra naturii și mediului și la protejarea sănătății umane. Pentru mai multe informații referitoare la eliminarea corectă, contactați biroul local din orașul dvs., serviciul de salubritate aferent gospodăriei dvs. sau magazinul de la care ați achiziționat acest produs.

BG

Прочетете инструкциите преди употреба и ги запазете за бъдещи справки.
Използвайте 1x1.5V AA батерии. Батериите не са включени. Не използвайте презареждащи се батерии. Не зареждайте обикновени батерии. Не смесвайте стари и нови батерии или батерии от различен тип. Използвайте само батерии, които са същите или подобни на изискваните в инструкцията за употреба. Поставете батериите с правилно ориентирани полюси. Изваждайте изтощените батерии от продукта. Не поставяте на късо съединение захранващите изводи. Не излагайте батериите на открит огън.
Инструкция A: Стартиране на часовника: Поставете 1x1.5V AA батерия. Б: Настройка на часовника: Завъртете час / минута посока на часовниковата стрелка за честройка, докато се покаже времето. С: Регулиране на втората батерия: Извадете батерията, за да се спре след това да го замени батерията, за да рестартирате втората страна по правилния вторията.
ВАЖНО: Този часовник трябва да бъде с точност до няколко минути една година, трябва време водене колебаят смяна на батерията. Когато часовникът не е в употреба, за период от време, след това извадете батерията.
Изхвърляне на отпадъчно оборудване от потребители в частни домакинства в Европейския съюз. Този символ показва, че този продукт не бива да бъде изхвърлян заедно с останалите ви битови отпадъци. Електрическото и електронно оборудване съдържа вещества, които могат да навредят на здравето на хората и на околната среда, ако не се рециклират правилно. Вие носите отговорност да предадете отпадъчното електрическо и електронно оборудване за рециклиране в съответния пункт. Когато предавате продукти за правилно рециклиране, вие спомагате за предотвратяването на излишно замърсяване на природата и околната среда и за предпазване на човешкото здраве. За повече информация относно правилното изхвърляне, моля, свържете се с местната община, вашата служба за битови отпадъци или магазина, откъдето сте закупили този продукт.